HECHT® 6206

made for garden

TRANSLATION OF ORIGINAL INSTRUCTIONS FOR USE / ÜBERSETZUNG DER ORIGINAL BETRIEBSANLEITUNG / PŮVODNÍ NÁVOD K POUŽITÍ / PREKLAD ORIGINÁLNEHO MANUÁLU NA POUŽITIE / TŁUMACZENIE INSTRUKCJI ORYGINALNEJ / AZ EREDETI HASZNÁLATI ÚTMUTATÓ FORDÍTÁSA

EN PETROL POWERED SHREDDER

DE BENZIN-HÄCKSLER

CS MOTOROVÝ DRTIČ VĚTVÍ

SK MOTOROVÝ DRVIČ

PL ROZDRABNIACZ SPALINOWY

HU BENZINMOTOROS ÁGAPRÍTÓ

EN CONGRATULATIONS ON YOUR GREAT CHOICE. ON PURCHASING A QUALITY, TECHNICALLY ADVANCED PRODUCT. A PRODUCT BY HECHT.

Due to constant development and the need to adapt to the latest requirements of both EU directives and standards and national standards, technical and design changes can be made to the products. The photographs and drawings in this manual are for illustrative purposes only. (Pictures of another product may be used to explain a function.)

No claims or complaints related to this manual can be made (especially related to possible deviations from the data stated in it) if the product meets the conditions of all certifications and declarations and provides the function as stated and described in the manual and if the use of the product corresponds to intended purpose at the time of purchase.

The purpose of this manual is primarily to acquaint the operator with the principles of handling the product, with its assembly/installation, with safety rules during use, maintenance, storage and transport. The manual, which is an integral part of the product, must be kept in a safe place so that the necessary information can be found in the future. When passing the product to another person, it is necessary to pass on the manual as well.

If in doubt, contact the importer or the shop where the product was purchased.

Please note that all content on the website of HECHT MOTORS s.r.o., i.e., texts, photographs, images, etc., as well as the content of product manuals of HECHT MOTORS s.r.o. (including texts), visuals of HECHT MOTORS s.r.o. products, labels, stickers, promotional items, etc., are the intellectual property of HECHT MOTORS s.r.o. Any use of this content without the consent of HECHT MOTORS s.r.o. is a violation of the rights of HECHT MOTORS s.r.o., and HECHT MOTORS s.r.o. reserves the right to take appropriate legal action against such misuse.

DE WIR GRATULIEREN IHNEN ZU DIESER HERVORRAGENDEN WAHL. ZUM KAUF EINES QUALITATIVEN, TECHNISCH HOCHENTWICKELTEN PRODUKTS. EINEM PRODUKT DER MARKE HECHT.

In Anbetracht der ständigen Weiterentwicklung und der Notwendigkeit der Anpassung an die neuesten Anforderungen der Richtlinien und Normen der EU und die nationalen Normen können an den Produkten technische Änderungen und Designänderungen vorgenommen werden. Fotos und Zeichnungen in dieser Anleitung können nur illustrativen Charakter haben. (Zur Erläuterung der betreffenden Funktion können Abbildungen eines anderen Produkts verwendet worden sein.)

Es können keine Ansprüche und Reklamationen geltend gemacht werden, die mit dieser Anleitung zusammenhängen (insbesondere wenn diese mit möglichen Abweichungen von in dieser Anleitung angeführten Angaben zusammenhängen), wenn das Produkt die Bedingungen sämtlicher Zertifizierungen und Erklärungen erfüllt und die Funktionen so gewährt, wie in der Anleitung angegeben und beschrieben, und wenn die Benutzung des Produkts dem beim Kauf beabsichtigten Zweck entspricht.

Diese Anleitung hat den Zweck, vor allem den Bediener mit den Grundsätzen des Umgangs mit dem Produkt, mit dessen Montage / Zusammenbau, mit den Sicherheitsregeln bei der Benutzung, der Wartung, der Lagerung und dem Transport vertraut zu machen. Die Anleitung, die ein untrennbarer Bestandteil des Produkts ist, muss gut aufbewahrt werden, damit es möglich ist in der Zukunft benötigte Informationen nachzuschlagen. Bei der Übergabe des Produkts an eine andere Person muss auch diese Gebrauchsanleitung übergeben werden.

Kontaktieren Sie im Falle von Unklarheiten die nächste HECHT-Verkaufsstelle – den Gartenspezialisten – oder wenden Sie sich an die Verkaufsstelle, in der das Produkt gekauft wurde.

Bitte beachten Sie, dass alle Inhalte auf den Webseiten der Firma HECHT MOTORS s.r.o., d.h. Texte, Fotografien, Bilder usw., sowie die Inhalte der Produktanleitungen der Firma HECHT MOTORS s.r.o. (einschließlich Texte), Produktvisualisierungen der Firma HECHT MOTORS s.r.o., Etiketten, Aufkleber, Werbeartikel usw. geistiges Eigentum der Firma HECHT MOTORS s.r.o. sind. Jegliche Nutzung dieser Inhalte ohne Zustimmung der Firma HECHT MOTORS s.r.o. stellt eine Verletzung der Rechte der Firma HECHT MOTORS s.r.o. dar und die Firma HECHT MOTORS s.r.o. behält sich das Recht vor, entsprechende rechtliche Schritte gegen einen solchen Missbrauch einzuleiten.

CS BLAHOPŘEJEME VÁM KE SKVĚLÉ VOLBĚ. K NÁKUPU KVALITNÍHO, TECHNICKY VYSPĚLÉHO VÝROBKU. VÝROBKU ZNAČKY HECHT.

Vzhledem ke stálému vývoji a k nutnosti přizpůsobování se nejnovějším požadavkům směrnic a norem EU i norem národních mohou být na výrobcích prováděny technické a designové změny. Fotografie a nákresy v tomto návodu mohou být pouze ilustrativního charakteru. (K vysvětlení dané funkce mohou být použity obrázky jiného výrobku.)

Nelze uplatňovat jakékoli nároky a reklamace související s tímto návodem (zejména pak související s možnými odchylkami od údajů v něm uvedených), pokud výrobek splňuje podmínky veškerých certifikací a prohlášení a poskytuje funkci tak, jak je uvedeno a popsáno v návodu, a pokud použití výrobku odpovídá zamýšlenému účelu při koupi.

Tento návod má za účel především seznámit obsluhu se zásadami zacházení s výrobkem, s jeho montáží/sestavením, s bezpečnostními pravidly při používání, údržbě, skladování a přepravě. Návod, který je nedílnou součástí výrobku, je nutné dobře uschovat, aby bylo možné v budoucnu dohledat potřebné informace. Při předání produktu další osobě je nutné předat i tento návod k použití.

V případě nejasností kontaktujte nejbližší prodejnu HECHT – specialista na zahradu nebo se obraťte na prodejnu, ve které byl výrobek zakoupen.

Upozorňujeme, že veškerý obsah na webových stránkách spol. HECHT MOTORS s.r.o., tj. texty, fotografie, obrázky atd., dále obsah manuálů k výrobkům spol. HECHT MOTORS s.r.o. (vč. textů), vizuály výrobků spol. HECHT MOTORS s.r.o., štítků, samolepek, reklamních předmětů apod. jsou duševním vlastnictvím spol. HECHT MOTORS s.r.o. Jakékoliv využití tohoto obsahu bez souhlasu spol. HECHT MOTORS s.r.o. je porušením práv spol. HECHT MOTORS s.r.o. a spol. HECHT MOTORS s.r.o. si vyhrazuje právo podniknout proti takovému zneužití příslušné právní kroky.

SK GRATULUJEME VÁM KU SKVELEJ VOĽBE. K NÁKUPU KVALITNÉHO, TECHNICKY VYSPELÉHO VÝROBKU. VÝROBKU ZNAČKY HECHT.

Vzhľadom k stálemu vývoju a k nutnosti prispôsobovania sa najnovším požiadavkám smerníc a noriem EÚ aj národných noriem môžu byť na výrobkoch vykonávané technické a dizajnové zmeny. Fotografie a nákresy v tomto návode môžu byť len ilustračného charakteru. (Na vysvetlenie danej funkcie môžu byť použité obrázky iného výrobku.)

Nemožno uplatňovať akékoľvek nároky a reklamácie súvisiace s týmto návodom (najmä potom súvisiace s možnými odchýlkami od údajov v ňom uvedených), ak výrobok spĺňa podmienky všetkých certifikácií a vyhlásení a poskytuje funkciu tak, ako je uvedené a popísané v návode, a ak použitie výrobku zodpovedá zamýšľanému účelu pri kúpe.

Tento návod má za účel predovšetkým zoznámiť obsluhu so zásadami zaobchádzania s výrobkom, s jeho montážou/zostavením, s bezpečnostnými pravidlami pri používaní, údržbe, skladovaní a preprave. Návod, ktorý je neoddeliteľnou súčasťou výrobku, je nutné dobre uschovať, aby bolo možné v budúcnosti dohľadať potrebné informácie. Pri odovzdaní produktu ďalšej osobe je nutné odovzdať aj tento návod na použitie.

V prípade nejasností kontaktujte najbližšiu predajňu HECHT – špecialista na záhradu alebo sa obráťte na predajňu, v ktorej bol výrobok zakúpený.

Upozorňujeme, že všetok obsah na webových stránkach spol. HECHT MOTORS s.r.o., t.j. texty, fotografie, obrázky atď., ďalej obsah manuálov k výrobkom spol. HECHT MOTORS s.r.o. (vrátane textov), vizuály výrobkov spol. HECHT MOTORS s.r.o., štítkov, samolepiek, reklamných predmetov a pod. sú duševným vlastníctvom spol. HECHT MOTORS s.r.o. Akékoľvek využitie tohto obsahu bez súhlasu spol. HECHT MOTORS s.r.o. je porušením práv spol. HECHT MOTORS s.r.o. a spol. HECHT MOTORS s.r.o. si vyhradzuje právo podniknúť proti takémuto zneužitiu príslušné právne kroky.

PL GRATULUJEMY ŚWIETNEGO WYBORU. ZAKUPU PRODUKTU WYSOKIEJ JAKOŚCI I ZAAWANSOWANEGO TECHNICZNIE. PRODUKTU MARKI HECHT.

W związku z ciągłym rozwojem i koniecznością dostosowywania się do najnowszych wymogów dyrektyw i norm UE, jak również norm krajowych produkty mogą być modyfikowane technicznie oraz wyglądowo. Zdjęcia i szkice w niniejszej instrukcji mogą mieć charakter wyłącznie ilustracyjny. (Do wyjaśnienia danej funkcji mogły zostać użyte rysunki innego produktu).

Nie można dochodzić żadnych roszczeń i reklamacji związanych z niniejszą instrukcją (zwłaszcza związanych z możliwymi odstępstwami od danych w niej zawartych), jeśli produkt spełnia wymagania wszelkich certyfikacji i zapewnia działanie tak, jak opisano w instrukcji i jeśli użytkowanie produktu spełnia przeznaczenie zakup.

Celem niniejszej instrukcji jest zapoznanie użytkownika z zasadami pracy z produktem, z jego montażem/złożeniem, z zasadami bezpieczeństwa podczas użytkowania, konserwacji, przechowywania i transportu. Instrukcję, która jest nierozłączną częścią produktu, należy dobrze schować, by w przyszłości można było odszukać potrzebne informacje. Podczas przekazania produktu kolejnej osobie należy przekazać również niniejszą instrukcję obsługi.

W razie wątpliwości skontaktuj się z najbliższym sklepem HECHT – specjalista ogrodnictwa lub zwróć się do sklepu, w którym zakupiłeś produkt.

Uprzejmie informujemy, że wszelkie treści na stronach internetowych firmy HECHT MOTORS s.r.o., tj. teksty, fotografie, obrazy itp., a także treści w instrukcjach obsługi produktów firmy HECHT MOTORS s.r.o. (w tym teksty), wizualizacje produktów firmy HECHT MOTORS s.r.o., etykiety, naklejki, przedmioty reklamowe itp. są własnością intelektualną firmy HECHT MOTORS s.r.o. Jakiekolwiek wykorzystanie tych treści bez zgody firmy HECHT MOTORS s.r.o. jest naruszeniem praw firmy HECHT MOTORS s.r.o. i firma HECHT MOTORS s.r.o. zastrzega sobie prawo do podjęcia odpowiednich kroków prawnych przeciwko takiemu nadużyciu.

HU GRATULÁLUNK ÖNNEK A REMEK VÁLASZTÁSHOZ, HOGY MINŐSÉGI, FEJLETT TECHNOLÓGIÁT ALKALMAZÓ TERMÉKET VÁSÁROLT. A HECHT MÁRKA TERMÉKÉT.

A folyamatos fejlesztés és az EU irányelvek és szabványok, valamint a nemzeti szabványok legújabb követelményeinek való megfelelés szükségessége miatt lehetséges, hogy műszaki és tervezési változtatásokat hajtunk végre a termékeken. A kézikönyvben található fényképek és rajzok csak szemléltető célokat szolgálnak. (Az egyes funkciók magyarázatára más termék képei is felhasználhatók.)

A jelen kézikönyvvel kapcsolatban nem lehet panaszt és követelést benyújtani (különösen a benne szereplő adatoktól való esetleges eltérésekkel kapcsolatban), ha a termék megfelel az összes tanúsítás és nyilatkozat feltételeinek, és a kézikönyvben ábrázolt és leírt funkciót biztosítja, és ha a termék rendltetése és használata megfelel a vásárláskori elvárásoknak.

A kézikönyv célja elsősorban a kezelő megismertetése a termék használatának alapelveivel, annak összeszerelésével / összállításával, a használatra, karbantartásra, tárolásra és szállításra vonatkozó biztonsági szabályokkal. Az útmutatót, amelyek a termék szerves részét képezik, biztonságos helyen kell tartani, hogy a jövőben megtalálják a szükséges információkat. Amikor a terméket másnak adja át, át kell adnia ezt használati útmutatót is.

Ha kétségei vannak, vegye fel a kapcsolatot a legközelebbi HECHT - a kertek mestere márkaborlttal, vagy vegye fel a kapcsolatot azzal a boltlal, ahol a terméket vásárolta.

Felhívjuk figyelmét, hogy a HECHT MOTORS s.r.o. weboldalain található összes tartalom, azaz szövegek, fényképek, képek stb., valamint a HECHT MOTORS s.r.o. termékeinek kézikönyveinek tartalma (beleértve a szövegeket), a HECHT MOTORS s.r.o. termékeinek vizuális elemei, címkék, matricák, reklámtárgyak stb. a HECHT MOTORS s.r.o. szellemi tulajdonát képezik. Ezen tartalom bármilyen felhasználása a HECHT MOTORS s.r.o. hozzájárulása nélkül a HECHT MOTORS s.r.o. jogainak megsértését jelenti, és a HECHT MOTORS s.r.o. fenntartja a jogot, hogy az ilyen visszaélések ellen megfelelő jogi lépéseket tegyen.

HECHT®
made for garden

EN Before the first operation, please read the owner's manual carefully!
DE Lesen Sie bitte vor der ersten Inbetriebnahme die Betriebsanleitung sorgfältig!
CS Před prvním uvedením do provozu si prosím pozorně přečtěte tento návod k obsluze!
SK Pred prvým uvedením do prevádzky si prosím pozorne prečítajte návod na obsluhu!
PL Przed pierwszym użyciem należy dokładnie przeczytać instrukcję obsługi!
HU A készülék első üzembe helyezése előtt figyelmesen olvassa el ezt a használati útmutatót!

ENGLISH

SAFETY SYMBOLS 4
SPECIFICATIONS 8
PRODUCT DESCRIPTION 10
ILLUSTRATED GUIDE 14
MANUAL FOR USE 18
TRANSLATION OF EU/EC DECLARATION OF CONFORMITY 42
SPARE PARTS 45
RECOMMENDED ACCESSORIES 45
CONFIRMATION OF FAMILIARITY WITH THE OPERATION OF THE DEVICE 47

DEUTSCH

SICHERHEITSSYMBOLE 4
TECHNISCHE DATEN 8
PRODUKTBESCHREIBUNG 10
ILLUSTRIERTER LEITFADEN 14
ÜBERSETZUNG DER EU/ EG-KONFORMITÄTSERKLÄRUNG 42
ERSATZTEILE 45
EMPFOHLENES ZUBEHÖR 45

ČESKY

BEZPEČNOSTNÍ SYMBOLY 4
SPECIFIKACE 8
POPIS PRODUKTU 10
OBRAZOVÁ PŘÍLOHA 14
EU/ES PROHLÁŠENÍ O SHODĚ 42
NÁHRADNÍ DÍLY 45
DOPORUČENÉ PŘÍSLUŠENSTVÍ 45
POTVRZENÍ O SEZNÁMENÍ SE S OBSLUHOU ZAŘÍZENÍ 47

SLOVENSKY

BEZPEČNOSTNÉ SYMBOLY 4
ŠPECIFIKÁCIA 8
POPIS PRODUKTU 10
OBRAZOVÁ PRÍLOHA 14
PREKLAD EÚ/ES VYHLÁSENIE O ZHODE 42
NÁHRADNÉ DIELY 45
DOPORUČENÉ PRÍSLUŠENSTVO 45
POTVRDENIE O ZOZNÁMENÍ SA S OBSLUHOU ZARIADENIA 47

POLSKI

SYMBOLE BEZPIECZEŃSTWA 4
DANE TECHNICZNE 8
OPIS PRODUKTU 10
ZAŁĄCZNIK ZDJĘCIE 14
TŁUMACZENIE DEKLARACJI ZGODNOŚCI UE/ WE 42
CZĘŚCI ZAMIENNE 45
ZALECANE WYPOSAŻENIE 45
POTWIERDZENIE ZAPOZNANIA SIĘ Z EKSPLOATACJĄ URZĄDZENIA 47

MAGYAR

JELEK A GÉPEN 4
SPECIFIKÁCIÓ 8
A TERMÉK RÉSZEI 10
ÁBRÁS ÚTMUTATÓ 14
EU/EK MEGFELELŐSÉGI NYILATKOZAT FORDÍTÁSA 42
PÓTALKATRÉSZEK 45
AJÁNLOTT TARTOZÉKOK 45
A GÉP ÁTVÉTELÉNEK ÉS BEMUTATÁSÁNAK AZ IGAZOLÁSA 47

SAFETY SYMBOLS / SICHERHEITSSYMBOLE / BEZPEČNOSTNÍ SYMBOLY / BEZPEČNOSTNÉ SYMBOLY / SYMBOLE BEZPIECZEŃSTWA / JELEK A GÉPEN

	EN SK	DE PL	CS HU
	The product must be operated with extreme caution. The safety symbols on the labels affixed to the product indicate the type of hazard and remind you of preventive safety precautions. The correct interpretation of these symbols will make the product safer and easier to use. Study the following table and learn their meaning.	Das Produkt muss mit höchster Vorsicht betrieben werden. Die Sicherheitssymbole auf den Aufklebern, mit denen das Produkt versehen ist, verweisen auf die Gefahrenart und erinnern an die präventiven Sicherheitsgrundsätze. Die richtige Interpretation dieser Symbole ermöglicht Ihnen eine sicherere und einfachere Benutzung. Studieren Sie die folgende Tabelle und erlernen Sie deren Bedeutung.	Produkt musí být provozován s nejvyšší opatrností. Bezpečnostní symboly na samolepkách, kterými je produkt opatřen, upozorňují na druh nebezpečí a připomínají preventivní bezpečnostní zásady. Správná interpretace těchto symbolů Vám umožní bezpečnější a snazší používání. Prostudujte si následující tabulku a naučte se jejich význam.
	Produkt musí byť prevádzkovaný s najvyššou opatrnosťou. Bezpečnostné symboly na samolepkách, ktorými je produkt opatrený, upozorňujú na druh nebezpečenstva a pripomínajú preventívne bezpečnostné zásady. Správna interpretácia týchto symbolov Vám umožní bezpečnejšie a jednoduchšie používanie. Preštudujte si nasledujúcu tabuľku a naučte sa ich význam.	Produkt musi być użytkowany z najwyższą ostrożnością. Znaki bezpieczeństwa na naklejkach, które są naklejone na produkcie, wskazują na rodzaj ryzyka i przypominają o prewencyjnych zasadach bezpieczeństwa. Właściwa interpretacja tych symboli umożliwi bezpieczniejsze i łatwiejsze użytkowanie. Zapoznaj się z poniższą tabelką i naucz się ich znaczenia.	A terméket nagyon óvatosan kell üzemeltetni. A termékre flragasztott matricákon található biztonsági szimbólumok figyelmeztetnek a veszély típusára és emlékeztetnek a megelőző biztonsági intézkedésekre. Ezen szimbólumok helyes értelmezése leherővé teszi a termék biztonságosabb és könnyebb használatát. Nézze át az alábbi táblázatot és tanulja meg a jelentésüket.
	Stickers and safety labels are an integral part of the product. Therefore, under no circumstances should they be removed; kept them visible and clean. Replace with new ones if they are missing or damaged or no longer legible.	Die Aufkleber und die Sicherheitsschilder sind ein untrennbarer Bestandteil des Produkts. Entfernen Sie diese daher unter keinen Umständen, halten Sie diese sichtbar und sauber. Ersetzen Sie diese durch neue, wenn sie fehlen oder beschädigt bzw. unleserlich sind.	Samolepky a bezpečnostní štítky jsou nedílnou součástí výrobku. Proto je za žádných okolností neodstraňujte, udržujte je viditelné a čisté. Nahraďte je novými, pokud chybí nebo jsou poškozené či již nečitelné.
	Samolepky a bezpečnostné štítky sú neoddeliteľnou súčasťou výrobku. Preto ich za žiadnych okolností neodstraňujte, udržujte ich viditeľné a čisté. Nahraďte ich novými, ak chýbajú alebo sú poškodené či nečitateľné.	Naklejki i etykiety są nieodłączną częścią produktu. Dlatego pod żadnym pozorem ich nie usuwaj, zapewnij ich dobrą widoczność i czystość. Zastąp je nowymi, jeśli ich brakuje, są uszkodzone albo już nieczytelne.	A matricák és biztonsági címkék a termék szerves részét képezik. Ezért azokat semmilyen körülmények között nem szabad eltávolítani, láthatóan és tisztán kell tartani őket. Cserélje ki őket, ha hiányoznak vagy sérültek, vagy már nem olvashatók.
⚠	General warning sign	Allgemeines Warnzeichen	Obecná výstražná značka
	Všeobecné výstražné znamenie	Ogólny znak ostrzegawczy	Általános figyelmeztető jelzések

HECHT®
made for garden

	EN SK	DE PL	CS HU
	Read the instruction manual.	Lesen Sie die Betriebsanleitung	Čtěte návod na použití.
	Čítajte návod na obsluhu.	Proszę przeczytać instrukcję obsługi.	Olvassa el a használati útmutatót!
	Warning: Risk of hand injury.	Achtung: Verletzungsgefahr für die Hände	Pozor, nebezpečí poranění rukou.
	UPOZORNENIE: Nebezpečenstvo poranenia rúk.	Uwaga, zagrożenie poranienia rąk.	Figyelem! Kézsérülés veszélye!
	Risk of injury by rotating parts.	Verletzungsgefahr durch bewegliche Teile.	Riziko zranění rotujícími díly.
	Riziko zranenia rotujúcimi dielmi.	Nie zbliżać nóg ani rąk albo ubranie do obracających się części.	Forgó alkatrészek által okozott sérülések veszélye.
	Risk of injury ejected parts.	Verletzungsgefahr durch fortschleudernde Teile.	Nebezpečí poranění vymrštěnými částmi.
	Hrozí nebezpečenstvo poranenia odletujúcimi časťami.	Niebezpieczeństwo urazu odrzuconymi częściami.	Repülő anyagok okozta veszély.
	Keep other people and domestic animals at a safe distance.	Halten Sie andere Personen und Haustieren in einem sicheren Abstand.	Udržujte osoby a domácí zvířata v bezpečné vzdálenosti.
	Udržujte osoby a domáce zvieratá v bezpečnej vzdialenosti.	Osoby i zwierzęta domowe muszą przebywać w bezpiecznej odległości.	A gyerekeket és a háziállatokat tartsa biztonságos távolságban.
	Use eye protection	Verwenden Sie Augenschutz	Používejte ochranu očí
	Používajte ochranu očí	Używaj ochrony oczu	Használjon szemvédelmet
	Use hearing protection	Verwenden Sie Gehörschutz	Používejte ochranu sluchu
	Používajte ochranu sluchu	Używaj ochrony słuchu	Használjon hallásvédelmet
	Wear protective gloves!	Schutzhandschuhe benutzen.	Používejte ochranné rukavice.
	Používajte ochranné rukavice.	Stosować rękawice ochronne.	Védőkesztyű használata kötelező!
	Wear non-slip safety shoes.	Tragen Sie rutschfeste Sicherheitsschuhe.	Noste protismykovou bezpečnostní obuv.
	Noste protišmykovú bezpečnostnú obuv.	Noś antypoślizgowe obuwie ochronne.	Viseljen csúszásmentes védőcipőt.
	Attention toxic fumes!	Achtung! Giftige Dämpfe!	Pozor toxické výpary!
	Pozor toxické výpary!	Uwaga na toksyczne opary!	Figyelem! Toxikus gőzök!
	Warning! Do not use the appliance in closed or poorly ventilated environments. Risk of breathing in toxic gases!	Warnung! Verwenden Sie nicht das Gerät in geschlossenen oder schlecht belüfteten Räumen. Risiko des Einatmens giftiger Gase!	Pozor! Nepoužívejte stroj v uzavřených nebo špatně větraných prostorách!! Nebezpečí otravy.
	Pozor! Nepoužívajte stroj v uzavretých priestoroch!! Nebezpečenstvo otravy!	Uwaga! Nie należy używać urządzenia w miejscach zamkniętych lub mało wentylowanych! Grozi ryzyko zatrucia.	Figyelem! A gépet zárt, vagy rosszul szellőztetett helyiségben ne használja. Fulladás veszélye!
	Do not use as a step	Nicht als Stufe verwenden	Nepoužívat jako stupeň
	Nepoužívať ako stupeň	Nie używać jako stopień	Ne használja lépcsőfokként

	EN SK	DE PL	CS HU
	Risk of explosion! Do not top up with fuel with engine running.	Explosionsgefahr! Kein Nachfüllen mit Kraftstoff mit laufendem Motor.	Nebezpečí výbuchu! Pohonné hmoty je zakázáno doplňovat pokud je motor v chodu.
	Nebezpečenstvo výbuchu! Pohonné hmoty sa nesmú doplňovať pri bežiacom motore!	Niebezpieczeństwo wybuchu! Nie wolno uzupełniać paliwa, gdy silnik jest uruchomiony.	Ez baleset- és robbanásveszélyes! Működő motor mellett az üzemanyagot betölteni tilos!
	Risk of burns. Keep safety distance from hot parts of the machine.	Achtung heiße Flächen, Verbrennungs-gefahr!	Riziko popálenin. Udržujte bezpečnou vzdálenost od horkých částí stroje.
	Riziko popálenín. Udržujte bezpečnú vzdialenosť od horúcich častí stroja.	Ryzyko poparzenia. Zachowuj bezpieczną odległość od gorących części urządzenia.	Égési sérülés veszélye! Tartózkodjon biztonságos távolságra a gép forró részeitől.
	Petrol is a fire hazard and can explode. Smoking and open fire are prohibited.	Benzin ist feuergefährlich und kann explodieren. Rauchen und offenes Feuer sind verboten.	Benzín je hořlavina a může explodovat. Kouření a používání otevřeného ohně je zakázáno.
	Benzín je horľavina a môže explodovať. Fajčenie a používanie otvoreného ohňa je zakázané.	Benzyna jest łatwopalna i może eksplodować. Palenie i używanie otwartego ognia jest zabronione.	A benzin gyúlékony és robbanékony anyag. Dohányzás és nyílt láng használata tilos!
	Disconnect the spark plug before performing any service on the machine.	Bevor die Reparatur, den Motor abstellen und trennen Sie wecken Stecker.	Před prací na stroji vypněte motor a odpojte kabel svíčky!
	Pred prácou na stroji vypnite motor a odpojte kábel sviečky!	Przed rozpoczęciem pracy przy urządzeniu, wyłączyć silnik i odłączyć przewód świecy zapłonowej!	A gépen való munka megkezdése előtt a motort állítsa le és a gyertyapipát húzza le.
	Danger of personal injury. Body parts and clothing can be caught by moving parts.	Gefahr von Personenschäden durch Erfassen von Körperteilen oder Kleidungsstücken.	Nebezpečí zranění osob. Části těla a oblečení mohou být zachyceny pohyblivými částmi.
	Nebezpečenstvo zranenia osôb. Časti tela a oblečenia môžu byť zachytené pohyblivými časťami.	Ryzyko zranienia osób. Części ciała i ubrania mogą być zaczepione ruchomymi elementami.	Személyi sérülés veszélye! A testrészeit vagy a ruháját a mozgó alkatrészek elkaphatják.
	Do not put stone, glass, metal, bones, plastic or fabric etc. into the crusher.	Stecken Sie keine Materialien wie z.B. Steine, Metall, Glas, Kunstoff oder Stoff und dgl. in den Häcksler	Do drtiče nedávejte kameny, sklo, kov, kosti, umělé hmoty nebo tkaniny apod.
	Do drviča nedávajte kamene, sklo, kov, kosti, umelé hmoty nebo tkaniny apod.	Do rozdrabniacza zabrania się wrzucania: kamieni, szkła, metalu, kości, tworzywa sztucznego lub tkaniny itp.	Ne töltsön az aprítóba köveket, üveget, fémdarabot, csontokat, műanyagot vagy szövetdarabot.
	Do not remove or disable safety devices.	Entfernen oder deaktivieren Sie niemals Schutzeinrichtungen und Schutzabdeckungen.	Neodstraňujte ani neznemožňujte funkčnost bezpečnostních zařízení.
	Neodstraňujte ani neznemožňujte funkčnosť bezpečnostných zariadení.	Nie usuwać ani nie uniemożliwiać funkcję urządzeń ochronnych.	A biztonsági és védelmi eszközöket kiiktatni vagy eltávolítani tilos!
	Recoil starter symbol	Manueller Start	Ruční startování
	Ručné štartovanie	Start manualny	Kézi indítás

HECHT®
made for garden

	EN SK	DE PL	CS HU
STOP	Caution! Do not touch moving parts of the machine before they fully stops. The blade continues to run after switching off.	Berühren Sie niemals die einzelnen Teile der Maschine, bevor sie zum vollständigen Stillstand gekommen sind. Die Messer rotieren nach dem Abschalten des Geräts noch eine Zeit lang weiter.	Pozor! Pohyblivých dílů stroje se dotýkejte až po jejich úplném zastavení. Nože po vypnutí motoru ještě dále rotují a mohou způsobit poranění.
	Pozor! Pohyblivých dielov stroja sa dotýkajte až po ich úplnom zastavení. Po vypnutí motora rotujú nože ďalej a mohli by Vám spôsobiť poranenie.	Uwaga! Nie dotykać żadnej z części urządzenia przed ich całkowitym zatrzymaniem się. Po wyłączeniu silnika noże obracają się nadal i mogą stać się przyczyną zranień.	Vigyázat! Ne érintse a gép még mozgásban lévő alkatrészeit. A motor leállítása után a kések még forognak, és sérülést okozhatnak.
	Use respiratory protection!	Verwenden Sie Atemschutz!	Používejte ochranu dýchacích cest!
	Používajte ochranu dýchacích ciest!	Używaj ochrony dróg oddechowych!	Használjon légzőkészüléket!
	Do not open while the engine is running!	Öffnen Sie nicht bei laufendem Motor!	Neotevírejte při běžícím motoru
	Neotvárajte pri bežiacom motore!	Nie otwieraj przy pracującym silniku!	Ne nyissa ki járó motor mellett!
L_{WA} dB	Guaranteed sound power level	Garantierter Niveau der akustischen	Garantovaná hladina akustického výkonu
	Garantovaná hladina akustického výkonu	Gwarantowany poziom mocy akustycznej	Garantált hangteljesítményszint
CE	Product conforms to relevant EU standards.	Das Produkt entspricht den einschlägigen EU-Normen	Výrobek odpovídá příslušným standardům EU.
	Výrobok zodpovedá príslušným štandardom EU.	Produkt jest zgodny z normami UE.	A termék megfelel az EK vonatkozó szabványainak
	Oil	Öl	Olej
	Olej	Olej	Olaj
	Fuel	Kraftstoff	Palivo
	Palivo	Paliwo	Üzemanyag
	Check the oil lever before use. Refill if necessary.	Kontrollieren Sie den Ölstand vor jeder Benutzung und füllen Sie wenn notwendig nach.	Zkontrolujte hladinu oleje před každým použitím! V případě potřeby ho dolijte.
	Pred použitím stroja skontrolujte mazací olej a v prípade potreby ho dolejte.	Przed użyciem urządzenia, sprawdź stan oleju smarującego, i uzupełnij go w razie potrzeby.	A gép használatba vétele előtt ellenőrizze le a kenőolaj mennyiségét, szükség esetén töltsön be olajat.
n_0	Speed of the tool	Werkzeugdrehzahl	Otáčky nástroje
	Otáčky nástroja	Narzędzia prędkości	A szerszám fordulatszáma
kW	Max. engine power	Max. Motorleistung	Max. výkon motoru
	Max. výkon motora	Max. moc silnika	Motor maximális teljesítménye
	Engine displacement	Hubraum	Objem motoru
	Objem motora	Pojemność	Motor lökettérfogata

	EN SK	DE PL	CS HU
	Max. cutting cross-section	Max. Schnittquerschnitt	Maximální průměr řezu
	Maximálny prierez rezu	Maksymalna przekrój cięcia	A vágás maximális keresztmetszete
kg	Weight	Gewicht	Hmotnost
	Hmotnosť	Masa	Tömeg
n_0	Max. speed of engine (rpm)	Max. Drehzahl des Motors (U/min)	Max. otáčky motoru (ot./min.)
	Max. otáčky motora (ot./min.)	Max. prędkość silnika (obr./min.)	Max. fordulatszáma (ford./min.)
IAN	Identification Article Number	Identifikation Artikelnummer	Identifikační číslo výrobku
	Identifikačné číslo výrobku	Identyfikacja numeru artykułu	Termék egyedi azonosítója

SPECIFICATIONS / TECHNISCHE DATEN / SPECIFIKACE / ŠPECIFIKÁCIA / DANE TECHNICZNE / SPECIFIKÁCIÓ

EN SK	DE PL	CS HU	
Engine model	Motormodell	Model motoru	**DH212**
Model motora	Model silnika	Motor típusa	
4-stroke single cylinder combustion engine Air cooled OHV	Viertakt-Einzylinder-Verbrennungsmotor Luftgekühlt OHV	Čtyřdobý spalovací jednoválcový motor Vzduchem chlazený OHV	✔
Štvortaktný spaľovací jednovalcový motor Vzduchom chladený OHV	4-suwowy 1-cylindrowy silnik spalinowy Chłodzony powietrzem OHV	4-ütemű motor, 1 hengeres Léghűtéses OHV	
Maximum engine power at 3600 rpm	Maximale Motorleistung bei 3600 U/min	Maximální výkon motoru při 3600 ot/min	**4,3 kW / 5,8 HP**
Maximálny výkon motora pri 3600 ot / min	Maksymalna moc silnika przy 3600 obr/min	A motor maximális teljesítménye 3600 ford./perc	
Engine displacement	Hubraum	Objem motoru	**212 cm³**
Objem motora	Pojemność	Lökettérfogat	
Max. torque (Nm / rpm)	Max. Drehmoment (Nm / U/min)	Max. točivý moment (Nm / ot./min.)	**13, 5 / 2800**
Max. krútiaci moment (Nm / ot./min.)	Max. moment obrotowy (Nm / obr./min.)	Max. forgatónyomaték (Nm / ford./perc.)	
Max. speed of engine (rpm)	Max. Drehzahl des Motors (U/min)	Max. otáčky motoru (ot./min.)	**3650**
Max. otáčky motora (ot./min.)	Max. prędkość silnika (obr./min.)	Max. fordulatszáma (ford./min.)	

HECHT®
made for garden

EN SK	DE PL	CS HU	
Spark plug gap	Zündkerze / Elektrodenabstand	Vzdálenost elektrod svíčky	**0,70 - 0,80 mm**
Vzdialenosť elektród sviečky	Odległości między elektrodami świecy	Gyújtógyertya elektróda hézag	
Fuel type – unleaded gasoline	Kraftstoffart – Unverbleites Benzin	Palivo – bezolovnatý benzín	**E10**
Palivo – bezolovnatý benzín	Paliwo – benzyna bezołowiowa	Üzemanyag típ. – ólommentes benzin	
Volume of fuel tank	Tankinhalt	Objem palivové nádrže	**3, 6 l**
Objem palivovej nádrže	Objętość zbiorniku paliwa	Üzemanyag tartály térfogata	
Lubricating oil	Schmieröl	Mazací olej	**10W-30**
Mazací olej	Olej smarujący	Motorolaj típusjele	
Recommended oil	Empfohlenes Öl	Doporučený olej	**HECHT 4 T**
Odporúčaný olej	Zalecany olej	Ajánlott motorolaj	
Oil tank capacity	Öltankkapazität	Kapacita olejové nádrže	**0,6 l**
Kapacita olejovej nádrže	Pojemność oleju	Olajtartály kapacitása	

MACHINE SPECIFICATIONS / MASCHINESPEZIFIKATIONEN / PARAMETRY STROJE / PARAMETRE STROJA / PARAMETRY URZĄDZENIA / A GÉP PARAMÉTEREI

Max. tool rotation (rpm)	Max. Drehzahl der Schlegel-trommel (U/min)	Max. otáčky nástroje (ot.)	**2 800 min.$^{-1}$**
Max. otáčky drvenia (ot.)	Max. obroty urządzenia (obr.)	A szerszám max. fordulatszáma (ford.)	
Max cross section of crushed material	Max. Querschnitt des zu zerkleinernden Materials	Maximální průřez drceného materiálu	**70 mm**
Max. prierez drveného dreva	Maksymalny przekrój kruszonego materiału	Az aprított anyag maximális keresztmetszete	
Weight	Gewicht	Hmotnost	**65 kg**
Hmotnosť	Masa	Tömeg	
Operating conditions	Betriebsbedingungen	Provozní podmínky	**0 – 35° C**
Prevádzkové podmienky	Warunki użytkowania	Működési hőmérséklet	
Guaranteed sound power level A, L_{WAd}	Garantierter Niveau der akustischen Leistung A, L_{WAd}	Garantovaná hladina akustického výkonu A, L_{WAd}	**$L_{WA, d}$ = 117 dB (A)**
Garantovaná hladina akustického výkonu A, L_{WAd}	Gwarantowany poziom mocy akustycznej A, L_{WAd}	Garantált hangteljesítményszint A, L_{WAd}	

EN The manufacturer reserves the right to misprints and discrepancies in representation; also to possible technical changes not affecting the basic parameters and function of the device without prior notice. / DE Der Hersteller behält sich das Recht auf Druckfehler und Abweichungen in der Darstellung vor. Gleichzeitig auf eventuelle technische Änderungen, welche die Grundparameter und die Funktion des Geräts ohne vorherigen Hinweis nicht beeinflussen. / CS Výrobce si vyhrazuje právo na tiskové chyby a odlišnosti ve vyobrazení. Rovněž na případné technické změny neovlivňující základní parametry a funkci zařízení bez předchozího upozornění. / SK Výrobca si vyhradzuje právo na tlačové chyby a odlišnosti vo vyobrazení. Rovnako na prípadné technické zmeny neovplyvňujúce základné parametre a funkcie zariadenia bez predchádzajúceho upozornenia. / PL Producent zastrzega sobie prawo do błędów w druku i różnic w przedstawieniu, a także do ewentualnych zmian technicznych niewpływających na podstawowe parametry i działanie urządzenia bez wcześniejszego zawiadomienia. / HU A gyártó fenntartja a jogot a nyomdai hibák és eltérések előfordulására. Az esetleges műszaki változtatásokra is előzetes értesítés nélkül, amelyek nem érintik az eszköz alapvető paramétereit és működését.

PRODUCT DESCRIPTION / PRODUKTBESCHREIBUNG / POPIS PRODUKTU / POPIS PRODUKTU / OPIS PRODUKTU / A TERMÉK RÉSZEI

1a

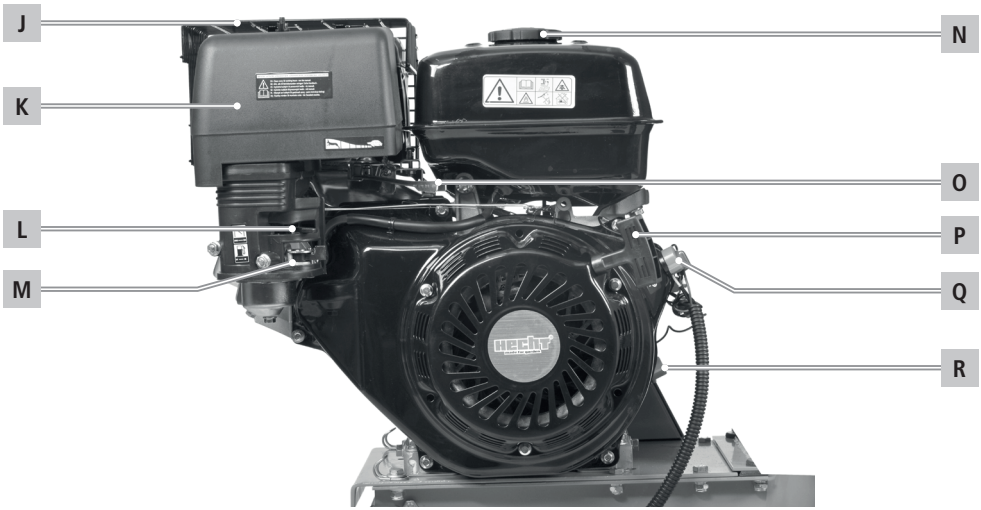

illustrative image / Illustrationsbild / ilustrační obrázek / ilustračný obrázok / zdjęcie poglądowe / illusztráció

HECHT®
made for garden

	EN SK	DE PL	CS HU
A.	Emergency switch	Not-Aus-Schalter	Nouzový vypínač
	Núdzový vypínač	Wyłącznik awaryjny	Vészkapcsoló
B.	Removal channel chimney	Schacht des Abwurfkanals	Komín odhazového kanálu
	Komín odhadzovacieho kanálu	Komin kanału odrzucającego	Kidobócsatorna kéménye
C.	Engine	Motor	Motor
	Motor	Silnik	Motor
D.	Chassis frame	Fahrgestellrahmen	Podvozkový rám
	Podvozkový rám	Rama podwozia	Alvázkeret
E.	Wheel	Rad	Kolo
	Koliesko	Koło	Kerék
F.	Transport handle	Transportgriff	Přepravní madlo
	Prepravné madlo	Uchwyt transportowy	Szállítófogantyút
G.	Chipping chute	Spritzschutzabdeckung	Násypný žlab
	Násypný žľab	Wlot zasypowy	Betöltő nyílás
H.	Filling channel	Einfüllkanal	Plnicí kanál
	Plniaci kanál	Kanał napełniający	Töltőcsatorna
I.	Machine body	Maschinenkörper	Tělo stroje
	Telo stroja	Korpus urządzenia	Gép teste
J.	Muffler with guard	Schalldämpfer mit Schutzgitter	Tlumič výfuku s mřížkou
	Tlmič výfuku s mriežkou	Tłumik wydechowy z kratą	Kipufogódob ráccsal
K.	Air filter	Luftfilter	Vzduchový filtr
	Vzduchový filter	Filtr powietrza	Légszűrő
L.	Choke lever	Chokehebel	Páka sytiče
	Páka sýtiča	Dźwignia ssania	Fojtókar
M.	Fuel valve	Benzinhahn	Palivový kohout
	Palivový kohút	Zawór paliwa	Üzemanyagcsap
N.	Fuel tank cap	Tankdeckel	Víko palivové nádrže
	Viečko palivovej nádrže	Zakrętka zbiornika paliwa	Üzemanyag tartály fedele
O.	Throttle lever	Gashebel	Plynová páka
	Plynová páka	Dźwignia gazu	Gázkar
P.	Starter handle	Seilzugstarter	Madlo startéru
	Madlo štartéra	Uchwyt rozrusznika	Indító fogantyú
Q.	Switch	Schalter	Spínač
	Spínač	Przełącznik	Kapcsolót
R.	Oil filler hole / dipstick	Öleinfüllöffnung / Ölpeilstab	Nalévací otvor oleje / měrka
	Nalievací otvor oleja / mierka	Zakrętka otworu wlewu oleju/miarka	Olajbetöltő nyílás/mérőpálca

PACKAGE CONTENTS / LIEFERUMFANG / OBSAH BALENÍ / OBSAH BALENIA / ZAWARTOŚĆ OPAKOWANIA / A CSOMAGOLÁS TARTALMA

1b

A

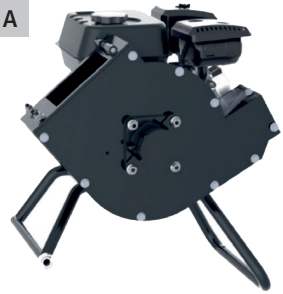

B

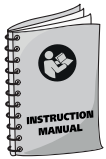

C

D

E

F

G

H

I

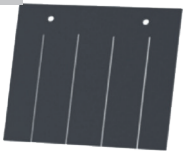

J

	EN SK	DE PL	CS HU
A.	Machine body	Maschinenkörper	Tělo stroje
	Telo stroja	Korpus urządzenia	Gép teste
B.	Instructions for use	Bedienungsanleitung	Návod k použití
	Návod na použitie	Instrukcja obsługi	Használati útmutató
C.	Filling channel	Einfüllkanal	Plnicí kanál
	Plniaci kanál	Kanał napełniający	Töltőcsatorna
D.	Chipping chute	Spritzschutzabdeckung	Násypný žlab
	Násypný žľab	Wlot zasypowy	Betöltő nyílás
E.	Removal channel chimney	Schacht des Abwurfkanals	Komín odhazového kanálu
	Komín odhadzovacieho kanálu	Komin kanału odrzucającego	Kidobócsatorna kéménye
F.	Legs with rubber	Füße mit Gummi	Nožky s gumou
	Nožičky s gumou	Nóżki z gumą	Gumilábak
G.	2x wheel	2x Rad	2x kolo
	2x koleso	2x koło	2x kerék

HECHT®
made for garden

	EN SK	DE PL	CS HU
H.	Emergency switch	Not-Aus-Schalter	Nouzový vypínač
	Núdzový vypínač	Wyłącznik awaryjny	Vészkapcsoló
I.	Chimney safety shield	Sicherheitsverkleidung des Schornsteins	Bezpečnostní clona komínu
	Bezpečnostná clona komína	Osłona bezpieczeństwa komina	Kémény biztonsági burkolata
J.	Connecting and mounting material	Verbindungs- und Montagematerial	Spojovací a montážní materiál
	Spojovací a montážny materiál	Materiał łączący i montażowy	Csatlakozó és szerelési anyag

DIAGRAM OF PARTS PLACEMENT / SCHEMA DER PLATZIERUNG DER TEILE / SCHÉMA UMÍSTĚNÍ DÍLŮ / SCHÉMA UMIESTNENIA DIELOV / SCHEMAT UMIEJSCOWIENIA CZĘŚCI / ALKATRÉSZEK ELHELYEZÉSI SÉMÁJA

1c

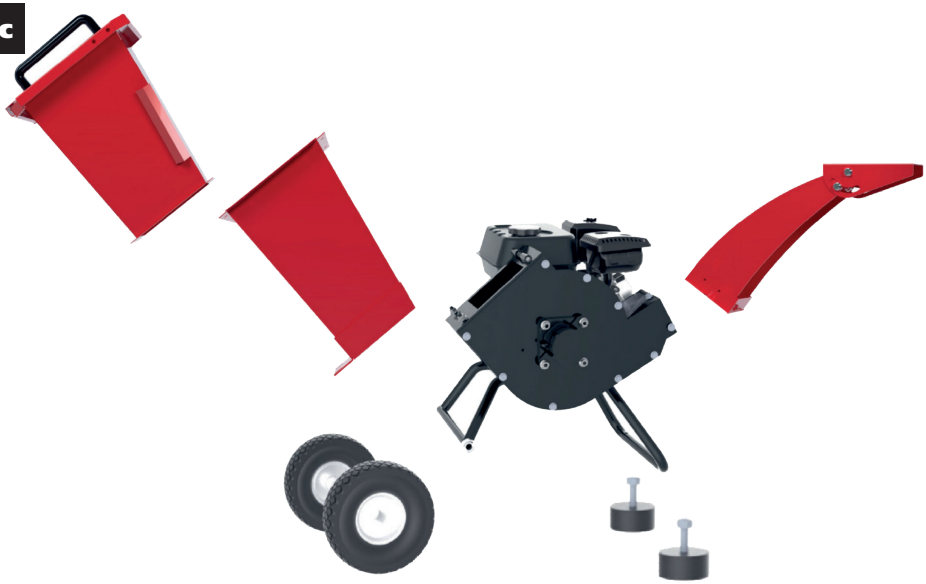

ILLUSTRATED GUIDE / ILLUSTRIERTER LEITFADEN / OBRAZOVÁ PŘÍLOHA / OBRAZOVÁ PRÍLOHA / ZAŁĄCZNIK ZDJĘCIE / ÁBRÁS ÚTMUTATÓ

2

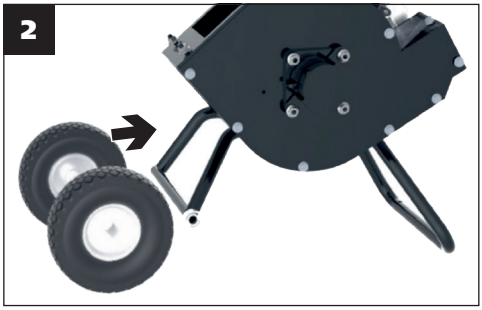

3

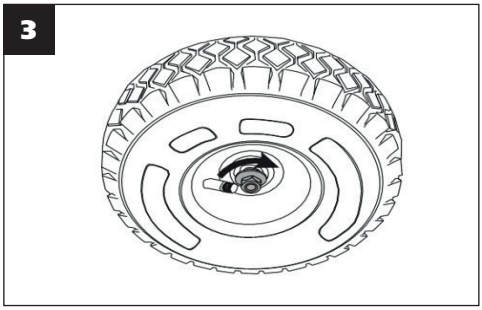

4

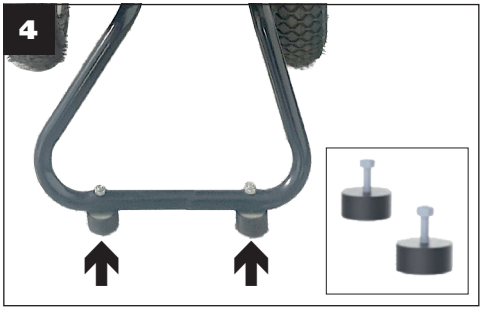

5

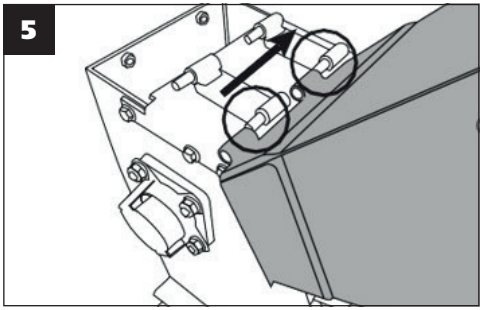

6

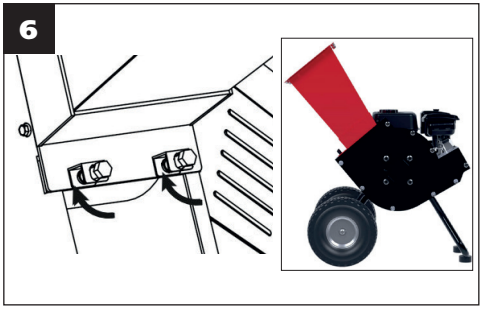

7

8

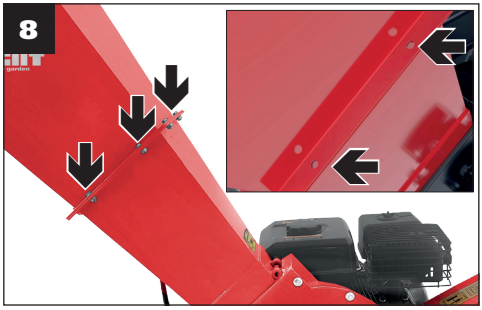

9

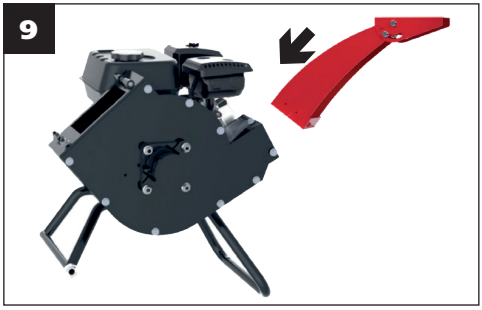

HECHT®
made for garden

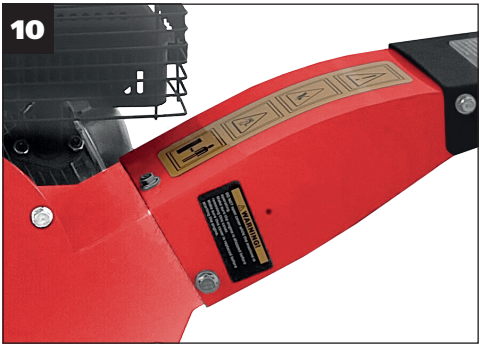
10

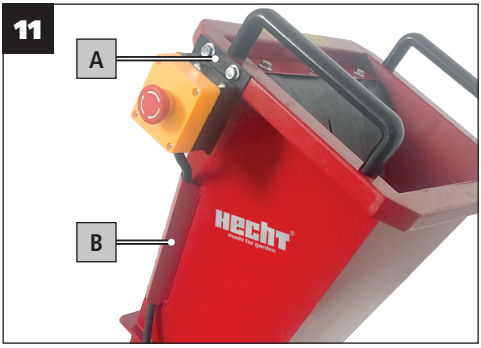
11
A
B
HECHT

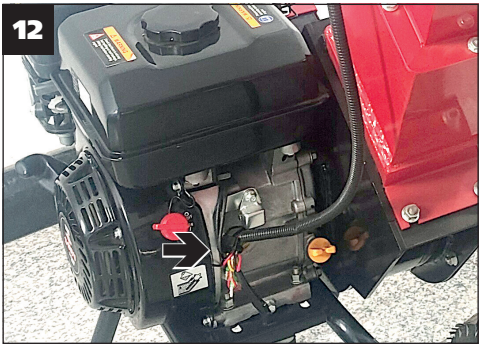
12

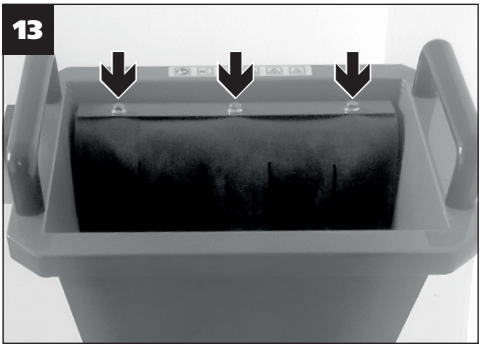
13

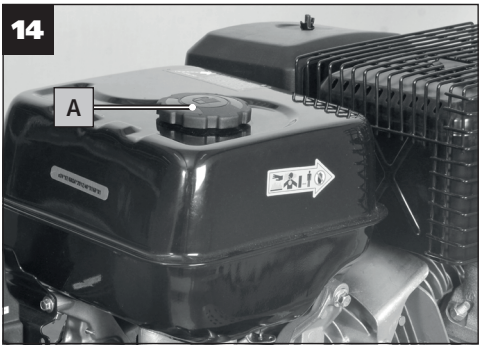
14
A

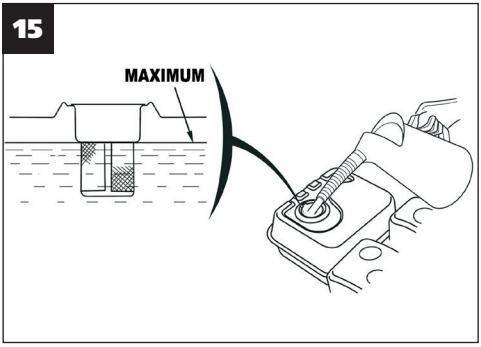
15
MAXIMUM

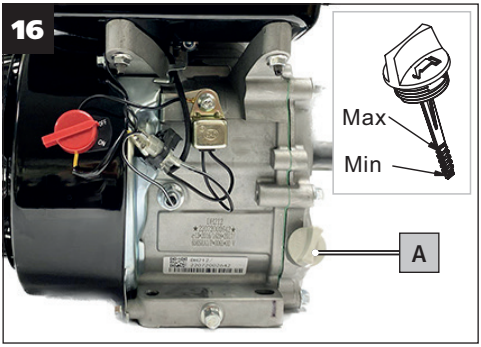
16
Max
Min
A

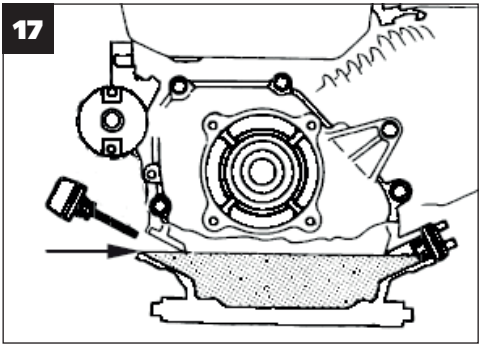
17

18

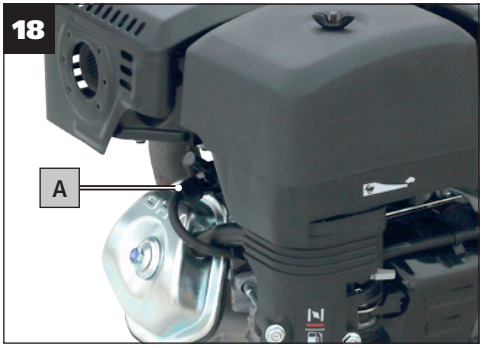

19

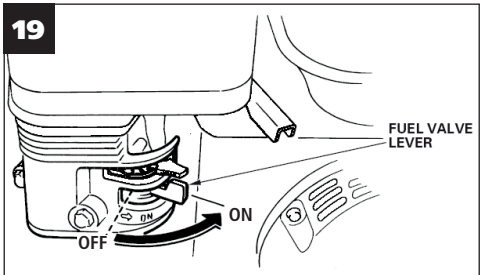

Fuel valve lever / Benzinhahn / Palivový kohout / Palivový kohút / Zawór paliwa / Üzemanyag elzáró csap

20

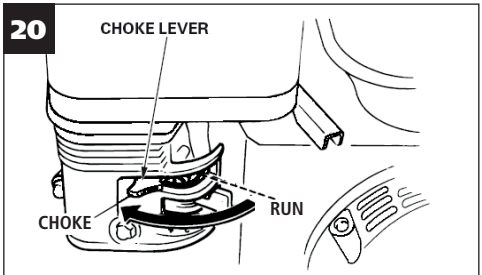

Choke lever / Chokehebel / Sytič / Sýtič / Ssanie / Szívató

21

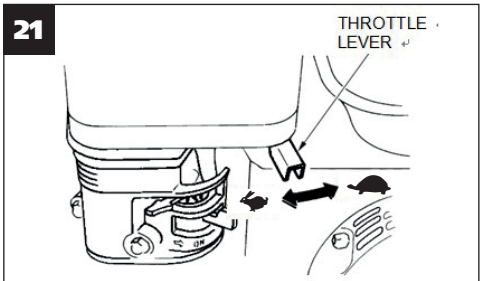

Throttle lever / Gashebel / Plynová páka / Plynová páka / Dźwignia gazu / Gázkar

22

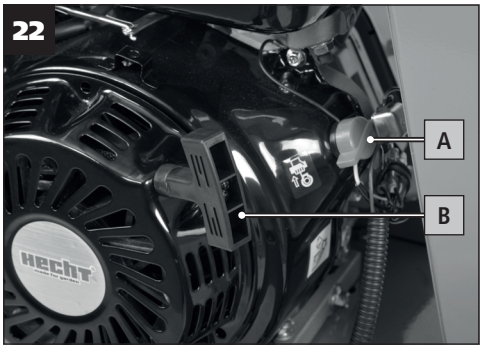

23

24

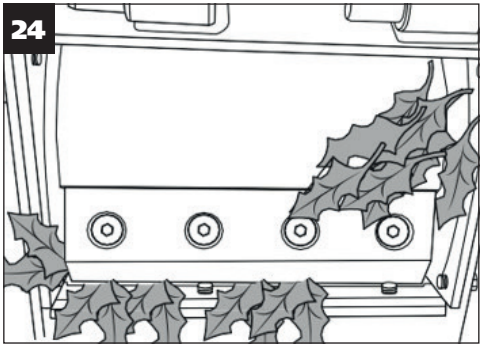

25

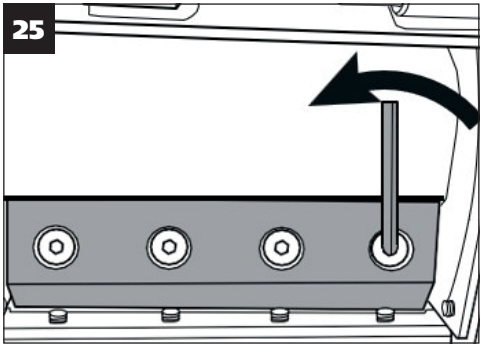

HECHT®
made for garden

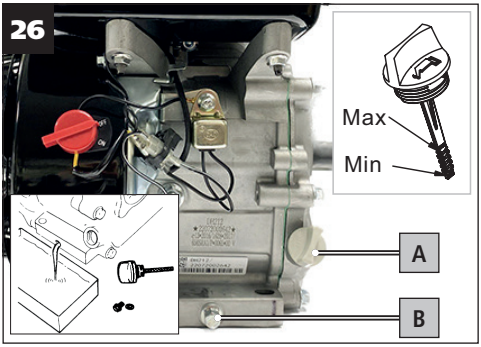
26
Max
Min
A
B

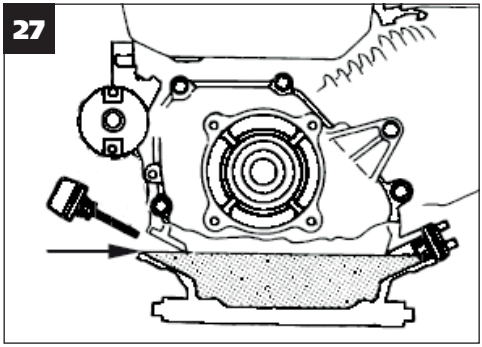
27

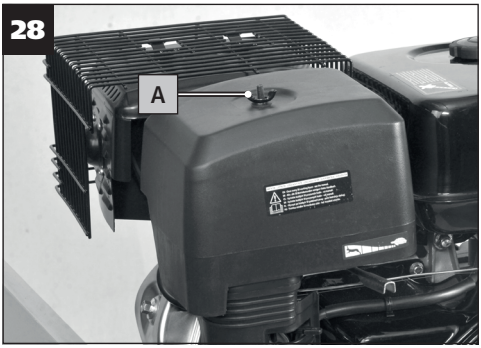
28
A

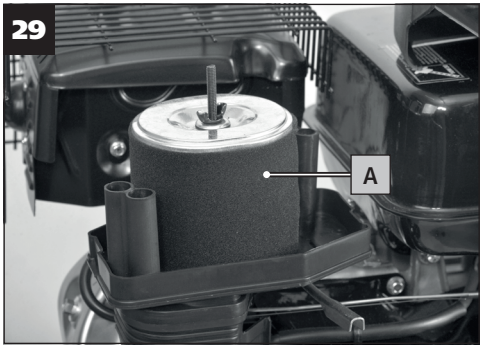
29
A

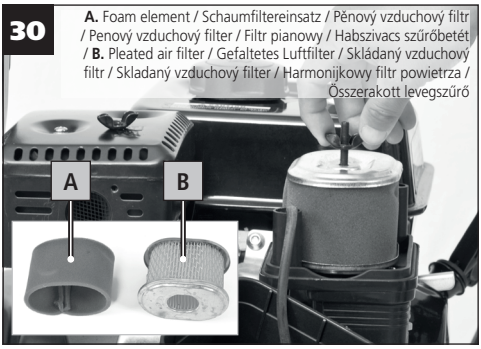
30
A. Foam element / Schaumfiltereinsatz / Pěnový vzduchový filtr / Penový vzduchový filter / Filtr pianowy / Habszivacs szűrőbetét / B. Pleated air filter / Gefaltetes Luftfilter / Skládaný vzduchový filtr / Skladaný vzduchový filter / Harmonijkowy filtr powietrza / Összerakott levegszűrő
A
B

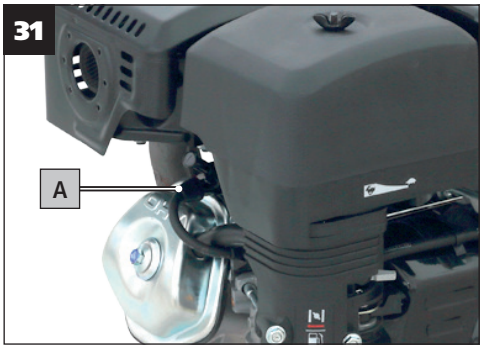
31
A

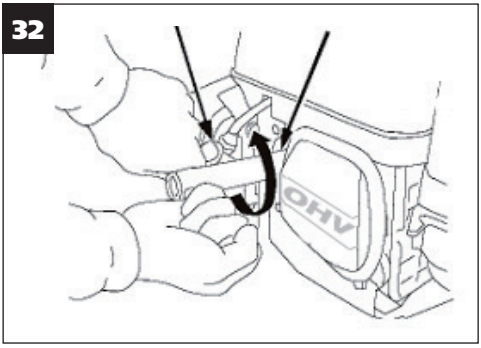
32
OHV

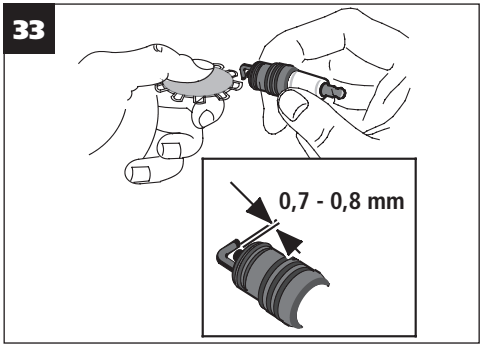
33
0,7 - 0,8 mm

EN • MANUAL FOR USE

Pay special attention to the highlighted instructions, which point out the following risks:

⚠ **WARNING!** A signal word (word label) used to indicate a potentially dangerous situation that can result in death or serious injury, if it is not prevented.

⚠ **CAUTION!** A signal word (word label). In case of non-compliance with the instructions, we warn against a potential danger of minor or moderate injury and/or damage to the machine or property.

! | Important message.

ⓘ | **Note:** *It provides helpful information.*

CONTENT

SAFETY SYMBOLS **4**
SPECIFICATIONS **8**
PRODUCT DESCRIPTION **10**
ILLUSTRATED GUIDE **14**
PURPOSE OF USE **19**
ADVICE **19**
SAFETY INSTRUCTIONS **20**
TRAINING 20
PREPARATION 21
WORK AREA 21
USING PETROL MACHINES 21
ENGINE OPERATION 21
PERSONAL PROTECTIVE EQUIPMENT 22
OPERATIONAL SAFETY INSTRUCTIONS FOR WORK 22
RESIDUAL RISKS 23
UNPACKING **24**
PACKAGE CONTENTS 24
ASSEMBLY **24**
BEFORE STARTING THE ENGINE **25**
FUEL 25
FUELING 26
MOTOR OIL 26
CHECKING AND TOPPING-UP THE OIL 26
ENGINE PRE-OPERATION CHECK 27
HIGHER ALTITUDES 27
CHARGE PRESSURE FOR TIRES 27
OPERATION **27**
CONTROLS 27
TO START ENGINE 28
TO STOP ENGINE 28
GENERAL INSTRUCTIONS FOR WORKING WITH THE MACHINE **29**
IF THE CRUSHER EJECTION IS CLOGGED 29
MAINTENANCE **29**
INSPECTION SCHEDULE FOR SAFETY OPERATION 30
MACHINE MAINTENANCE 31
CLEANING 31
REPLACEMENT/SHARPENING OF CUTTING BLADES 32
TIRE PRESSURE 32
REPLACING AND REPAIRING THE TYRES 32
ENGINE MAINTENANCE 32
OIL CHANGE 33
AIR FILTER 33
SPARK PLUG 34
MUFFLER 34
CARBON SEDIMENTS 35
FUEL SYSTEM 35
ENGINE ADJUSTMENTS 35
STORAGE **35**
OFF SEASON STORAGE 36
FUEL STORAGE 36
REMOVAL FROM STORAGE 37
TRANSPORTING **37**
TROUBLESHOOTING **38**
SERVICE **38**
SPARE PARTS 39
FIRST AID **39**
DISPOSAL **40**
GUARANTEE OF THE PRODUCT **40**
GUARANTEE OF THE ENGINE 41
TRANSLATION OF EU/EC DECLARATION OF CONFORMITY **42**
SPARE PARTS **45**
RECOMMENDED ACCESSORIES **45**
CONFIRMATION OF FAMILIARITY WITH THE OPERATION OF THE DEVICE **47**

HECHT®
made for garden

PURPOSE OF USE

This product is exclusively intended for:

- shredding woody garden waste, such as hedge and tree trimmings, branches, bark, or conifer shoots. Do not put stones, glass, metal, bones, plastics, or fabrics, etc., into the shredder;
- use in accordance with the descriptions and safety warnings provided in this manual.

Any other use does not correspond to the intended purpose.

- **If you notice any damage during transport or unpacking, notify your supplier immediately. DO NOT PUT INTO OPERATION.**

ADVICE

⚠ WARNING!

PLEASE READ THE OPERATING INSTRUCTIONS!

Read all instructions before operation. Pay special attention to safety instructions. *All operating personnel must be adequately trained in the use, operation and setting and especially familiar with prohibited activities.*

FAILURE TO FOLLOW THE INSTRUCTIONS AND FAILURE TO RESPECT SECURITY MEASURES MAY RESULT IN DAMAGE OF THE PRODUCT OR SERIOUS INJURIES!

ⓘ **Note:** *Keep these instruction manual and use them whenever you need more information. If you don´t understand some of these instructions, contact your dealer. If the product is lent to another person, it is necessary to lent this instruction manual with it.*

Please keep in mind that our products are not designed for commercial, trade or industrial use according to their intended purpose. We accept no liability if the product is used in these or comparable conditions.

If the product is

- used other than for the intended purpose
- put into operation with a visible defect or after incomplete or unprofessional assembly
- used with accessories that are not recommended in this manual
- unprofessionally repaired or modified

the statutory warranty and defects liability as well as any liability on the manufacturer's part expires.

Both the manufacturer and the seller shall not be responsible for any damage to property or health of the user or third parties that may arise in direct connection with improper use of the product.

❗ Users must not tamper with parts and settings that are sealed by the manufacturer or its representative!

EN

The user must not handle parts and settings that are sealed by the manufacturer or their representative!**Do not overload! Use the product only for the powers it was designed for. The product designed for a given purpose performs it better and safer than one that has a similar function. Therefore, always use the correct one for a given purpose.**

DE

Where it is required, follow the legal guidelines and regulations to prevent possible accidents during operation and respect national/local regulations regarding working time. Local regulations may specify an age limit of the operator. *Please, contact your local authority.*

CS

CAUTION!

Never use the product if it is close to people, especially children or pets.

SK

WARNING!

Prior to first use, it's necessary to familiarise yourself with the location and function of every control. It's necessary to master and understand the basic specifics regarding safe work with the machine (equipment), the basics of its maintenance, repairs and storage.

SAFETY INSTRUCTIONS

TRAINING

PL

CAUTION!

- **Never allow use by children or people unfamiliar with these instructions.**
- **This product is not intended for use by persons with reduced sensory or mental capacity or lack of experience and knowledge - unless they are under the supervision of the person responsible for their safety or if this person has instructed how use this product. The product is not intended for use by children and persons with reduced mobility or poor physical disposition. We strongly recommend to pregnant women to contact her doctor before use of this product.**
- **The use of other accessories or attachments other than those specified in the instructions for use, can cause injury.**
- **Do not use this machine if you tired, ill or under the influence of alcohol, drugs or medication.**

HU

WARNING!

All starting preventions and controls used in the operator's presence must be functional and properly and regularly checked. The machine safety systems or features must not be altered or disposed of.

HECHT® made for garden

PREPARATION

- Examine the machine ensure it is in good condition, check all the screws, nuts and other fasteners are properly secured and the screen is in place. Replace unreadable labels.
- Keep all guards and deflectors in place and in good working condition.
- Remove accumulated debris from muffler area and cylinder area. Inspect the muffler for cracks, corrosion, or other damage.
- Check the machine before an each use to determine whether the working tools are not worn or damaged. Replace worn or damaged parts.

WORK AREA

- Do not operate this machine in a potentially explosive environment, such as near flammable liquids, gases, or dust. The machine generates sparks that can ignite dust or fumes.
- Use the machine only on a firm, level surface and in an open area (e.g., not near a wall or solid object) and only in good lighting conditions.
- Do not use the machine on paved or gravel surfaces where thrown material can cause injury.
- Never use the machine in rain and thunderstorms, especially if there is a risk of lightning strikes.
- Do not operate the machine on slippery surfaces.
- Keep children and bystanders at a safe distance when operating this machine. Distractions can cause loss of control of the machine.
- Be very cautious when working near curbs, ditches, or embankments. If one wheel goes over the edge of a slope or trench, or if the edge collapses under the machine, it can suddenly overturn.

USING PETROL MACHINES

- When working with a petrol machine never use brute force. The machine, which was designed for the job, performs it better and safer, therefore always use the correct machine for a given task.
- The performance of a petrol engine mounted on a particular device, may not achieve gross output. It is caused by many factors, e.g. the used components (exhaust, charging, cooling, carburettor, air filter, etc.), usage restrictions, operational conditions of use (temperature, humidity, etc.) and the differences between individual engines produced.

ENGINE OPERATION

⚠ WARNING!

Engine produces carbon monoxide during operation. It is a colourless, odourless poisonous gas. Breathing carbon monoxide can cause nausea, faintness, reproductive disorders or even death.

- Do not start the engine in a closed space which can cause an accumulation of carbon monoxide.

⚠ CAUTION!

A running engines generates heat. Parts of the engine and silencer become extremely hot during operation. After touching they may cause serious burns. If it is close to any flammable materials, e.g. leaves, grass, shrubbery etc., it may catch fire.

EN

- Do not tilt the machine to avoid overturning or leaking petrol and oil.
- Do not tilt the machine when the engine is running.
- Turn off en engine before leave the machine, or refueling.

Pay attention to the safety instructions and warnings in a chapter BEFORE STARTING THE ENGINE.

DE

PERSONAL PROTECTIVE EQUIPMENT

- **Use appropriate eye protection!** Ordinary glasses do not have sufficient protect. They are not equipped with special safety glasses and closed sides.

The machine is very noisy.

CS

- **Use hearing protection with sufficient attenuation.**
- **Protective equipment such as non-slip safety shoes, a hard hat (helmet), respirator, gloves, etc.,** used in accordance with the working conditions, **reduce the risk of personal injury.**
- **Always wear work shoes and long trousers when using the machine. Never work without sturdy shoes or open sandals.** *Do not wear clothing with loose parts or dangling strings, nor ties. Remove jewelry and tie up your hair. Loose clothing, any freely hanging parts of clothing, jewelry, or long hair can get caught or be pulled into feeding, inserting, or moving parts.*

SK

OPERATIONAL SAFETY INSTRUCTIONS FOR WORK

- Before starting the machine, check that the crushing plate is not blocked and the feed chute is empty.
- Do not use the machine as a step, auxiliary step, stand, holder, or storage table.
- Keep head, hair and body at distance from the receiving opening.
- Make sure that your hands or other part of your body or clothing does not get into the filling chamber, removal channel, or near any moving parts.
- Always maintain a steady balance and firm posture. Do not reach over the machine. Do not stand at a higher level than the machine base when inserting material into the machine.
- Do not overreach while working. Always stand firmly and maintain good balance. If you encounter an unforeseen situation, you will have better control over the machine.
- Never throw in any hard material such as metals, stones, glass or other foreign objects.
- Hold branches firmly at a safe distance from the filling opening when feeding them into the device until they are automatically pulled in.
- Do not allow material to be accumulated in discharge area, it could prevent proper discharge and cause blowback of the material in receiving opening.
- If the cutting mechanism encounters any foreign object or if the machine starts to generate unusual noise or vibration, immediately turn off the engine and stop the machine. Unplug the power unit and do the following:
  - inspect it for damage;
  - check and tighten all loosened parts;
  - have any damaged parts repaired or replaced with original parts.
- Do not carry, lift or turn the machine with the engine running.
- Do not allow processed material to accumulate in the discharge area, as it may prevent proper discharge and cause material to be thrown back from the feed intake opening.

PL

HU

HECHT® made for garden

- If the machine becomes clogged at the intake opening or discharge channel, turn off the engine and disconnect the spark plug cable, remove the ignition key before starting to remove the clogged material from the intake opening or discharge channel. If the discharge opening is divided by ribs, pay special attention to cleaning them.
- Keep in mind that using the starting device on machines powered by an internal combustion engine will cause the cutting tool to move.
- Always switch off the engine and wait for the rotating parts to stop before connecting or removing the collection box, container or bag.

! | The machine continues to run for a short period after being switched off.

RESIDUAL RISKS

Even if the product is used according to instructions, it´s impossible to eliminate all the risks associated with its operation. The following risks may occur arising from product construction:

Possible consequences are indicated in brackets

- Mechanical hazards, caused by a rotating cutting system (cutting or cutting off upper and lower limbs), throwing objects from the machine (injury by ejected objects), breaking of the cutting system (injury by ejected parts of the cutting system), failure of the engine control system or controls resulting in an unexpected start with the cutting system connected, unexpected increase in/exceeding of speed (cutting, cutting off or winding the upper and lower limbs on the machine).
- Electrical hazards, caused by live parts of the electrical system – direct contact, or parts that can be under high voltage under faulty conditions – indirect contact. E.g., touching the spark plug cable (electrical injury.)
- Thermal hazards – Hot parts of the engine, including parts that may become hot by thermal radiation. (Injury by burning and scalding from inadvertent contact.)
- Noise hazard caused by the engine, gear and cutting system, including resonance of fixed parts of the machine. (Discomfort, partial hearing loss, deafness, loss of balance, loss of consciousness, stress.)
- Vibration hazards from the engine, handle. (Discomfort, neurological, vascular and bone and joint diseases, e.g., vibration white finger.)
- Hazardous material/substances caused by engine exhaust gas, fuel. (Breathing problems caused by inhalation of harmful gases and skin damage from contact with harmful fluids.)
- Combined hazards – Poor body posture or excessive effort combined with inappropriate construction or placing of hand controls, including inadequate consideration of human hand and arm anatomy, related to the handle construction and machine balance. (Discomfort, fatigue, musculoskeletal injuries, loss of control.) Hot parts of the engine/electric short-circuit combined with fuel tank leakage/fuel spillage (Burning and scalding by subsequent fire.)
- **The product produces an electromagnetic field of a very weak intensity. This field may interfere with some pacemakers. To reduce the risk of serious or fatal injury, persons with pacemakers should consult the use with their physician and the manufacturer.**

UNPACKING

- Carefully check all parts after unpacking the product from the box.
- Do not throw away packaging materials until you have not reviewed carefully if they did not remain a part of the product.
- Parts of the packaging (plastic bags, paper clips, etc.) do not leave within reach of children, could be a possible source of danger. There is a danger of swallowing or suffocating!
- **If you notice transport damage or while unpacking, notify your supplier immediately. Do not operate the product!**
- We recommend save the package for future use. The packaging materials must still be recycled or disposed of in compliance with the relevant legislation. Sort different parts of the packaging according to material and hand it to the appropriate collection sites. For further information contact your local administration.

PACKAGE CONTENTS

(Fig. 1b)

Machine body, filling channel, feed chute, discharge channel chimney, legs with rubber, 2x wheel, emergency switch, chimney safety shield, connecting and assembly materials, user manual.

- **Standard accessories may change without prior notice.**
- This product requires assembly. The machine must be properly assembled before use.
- If you notice any damage during transport or unpacking, or if the delivery is incomplete, immediately notify your supplier. Do not operate the product.

ASSEMBLY

Assembly should be carried out by two people (due to the weight of the machine).

Illustrative diagram of parts placement **(Fig. 1c)**

Move the machine body from the transport pallet and place it on a suitable base approximately 20 cm high.
If the machine body is attached to the transport pallet with screws, loosen and remove them.

WHEELS

- Place the wheels on the axle in the chassis frame **(Fig. 2)**, add washers, screw on the nuts, and tighten with a wrench **(Fig. 3)**.

FEET WITH RUBBER

- On the other side of the chassis frame, insert the feet with rubber into the holes **(Fig. 4)**.
- Slide on the washer, screw on the nut, and tighten with a wrench.

FILLING CHANNEL

- Place the filling channel on the machine surface above the cutting cylinder so that the hinge eyes on the channel fit into the hinge pins **(Fig. 5)**.
- Align the bolt holes at the bottom of the channel neck with the holes in the machine body.
- Screw in the bolts with washers **(Fig. 6)** and tighten with a wrench.

HOPPER

- Place the hopper on the filling channel **(Fig. 7)**.
- Align the bolt holes.
- Insert bolts with washers through the holes, screw on the nuts, and tighten with a wrench **(Fig. 8)**.

DISCHARGE CHANNEL

- Place the discharge channel on the opposite surface of the machine (from the filling channel).
- Align the bolt holes with the holes on the machine body **(Fig. 9)**.
- Screw in the bolts with washers and tighten with a wrench **(Fig. 10)**.

EMERGENCY SWITCH

- Attach the switch using screws and nuts to the frame of the hopper **(Fig. 11A)**.
- Thread the cable through the shaft on the side of the hopper **(Fig. 11B)**.
- Connect the end of the cable with connectors to the cable on the machine **(Fig. 12)**.

SAFETY SHIELD OF THE CHIMNEY

- Attach the safety shield to the strip outside the hopper using screws, washers, and nuts **(Fig. 13)**.

Do not use the machine with a damaged safety shield. Replace a damaged shield with a new one - see spare parts.

BEFORE STARTING THE ENGINE

Note: *All HECHT products equipped with petrol engine are tested to meet the very strict requirements for the permissible exhaust emission limits. In production plant engines are tested and adjusted during 8 minutes period. It is therefore possible, that exhausts or other parts of the engine may appear slight signs of use. Kindly excuse this fact. Without these settings and tests is not possible put petrol powered products into operation.*

CAUTION!

Due to transport, the machine is supplied without engine oil and fuel. Before commissioning, fill with oil and fuel!

FUEL

HECHT machines with a four-stroke engine must be operated exclusively with clean, unleaded petrol standard quality and class (depending on the season), without oil additives. The machine engine was homologated for this petrol.

- The manufacturer does not recommend using petrol that is older than one month. There is a risk of clogging the carburettor.
- Never use petrol containing an increased amount of ethanol.
- Using alkylated petrol is only possible in accordance with the petrol producer's instructions.

EN

DE

CS

SK

PL

HU

FUELING

WARNING!

Petrol and its vapours are highly flammable and explosive!

Prevent the possibility of fire.

- **Never refuel in the room.** *Accumulation, ignition and explosion of petrol vapours may occur.*
- **Don't smoke or use an open flame during refilling.**
- **Make sure you are away from heat, sparks and flames.**
- **If petrol is spilled, don't start the engine. Immediately clean up the spilled petrol. Move the machine from the area, where the petrol has been spilled and wait until the fuel vapours dissipate to avoid the possibility of fire.**
- **Turn off the engine. Never remove the fuel cap or add fuel when the engine is running or is hot. After stopping the engine, wait until the engine and the exhaust components cool down completely.**

1. Remove the fuel filler cap **(FIG. 14A)**.
2. Fill petrol to maximum of one cm below the lower edge of the neck **(FIG. 15)**.
3. Don't overfill! Before starting the engine, wipe the spilled petrol.
4. All closures of the tank and bulk containers needs to be refitted and tightened.

Make sure that water and dirt doesn't get into the fuel tank.

Note: *Fuel can damage paint and some types of plastics. When topping up the fuel tank, be careful and try not spill any petrol. Damages caused by spilling fuel are not covered by the warranty.*

MOTOR OIL

- **This engine is delivered without oil, be sure to put oil in the engine before the starting. Top-up the recommended oil type before first use.**
- **Only use the recommended types of engine oils with the appropriate performance class).** *(The recommended oil type is given in the Specifications)*
- **DO NOT MIX DIFFERENT OILS!**
- **Improper refilling or low oil levels can lead to irreparable engine damage.**

CHECKING AND TOPPING-UP THE OIL

Check the oil level only when the engine is off and cool. The machine must stand level.

1. Remove the oil filler cap / dipstick **(FIG. 16A)** and dry it thoroughly.
2. Pull the plug of the oil filler cap/dipstick fully into the oil filler neck, but screw it. Then remove it. After pulling out, read the oil level dipstick.
3. If the oil level is near or below the lower limit mark dipstick **(FIG. 17)**, remove the oil filler cap / dipstick and add oil to the engine between the upper and lower mark. Don't overfill.
4. Refit the oil filler cap/dipstick.

HECHT® made for garden

Change the oils according to the paragraph of MAINTENANCE / OIL CHANGE.

ENGINE PRE-OPERATION CHECK

- For your safety and to ensure the maximum lifespan of your device, it is very important that you take some time to inspect it before starting the engine. If you have any doubts, do not start the machine! Seek advice from an expert at our authorized center.

ALWAYS CHECK THE FOLLOWING ITEMS BEFORE YOU START THE ENGINE:

- Fuel level
- Oil level
- Air cleaner (if equipped)
- Total control: Make sure there are no leaks, find loose or damaged parts.
- Check the equipment powered engine.

⚠ CAUTION!

Be sure to take care of any problem you find, or have authorized service dealer to correct it, before you operate the engine. Improper maintenance to this engine, or failure to correct a problem before operation, can cause malfunction in which you can be seriously hurt or killed.

HIGHER ALTITUDES

- The engines operating at high altitudes (above 1600 meters above sea level) require the special attention, because decrease of the fuel mixture saturation ratio to supersaturation. This leads to the power loss and higher fuel consumption. For more information, contact an authorized service center.

CHARGE PRESSURE FOR TIRES

Make sure there is the right tire inflation pressure (see Specifications). If the pressure is too low, the hose may slip down on the casing and get damaged. Excessive over inflation can lead to a tire explosion.
To inflate the tires use an inflation gun featuring pressure gauge.

OPERATION

CONTROLS

⚠ CAUTION!

Before starting the engine, make sure the crushing roller is free and there's no material in the crusher. The cylinder is directly connected to the engine and therefore, in the event of a blockage, the starter mechanism would be damaged.

⚠ WARNING!

Carbon monoxide gas is toxic. Breathing it can cause unconsciousness and even kill you. Avoid any areas or actions that expose you to carbon monoxide.

EN

DE

CS

SK

PL

HU

TO START ENGINE

1. Check the connection of the cable and the terminal with the spark plug.**(FIG. 18A)**.
2. Turn the fuel valve - if equipped - **(FIG. 19)** to "ON" position.
3. When starting cold engine, turn choke lever **(FIG. 20)** to "CHOKE" position. When starting warm engine turn choke lever to "RUN" position.
4. Move throttle lever **(FIG. 21)** from MIN "TURTLE" position by 1/3 towards the MAX "HARE" position.
5. Turn the switch **(FIG. 22A)**. to "ON" position.
6. Grasp the starter handle **(FIG. 22B)** and pull gently on the starter handle until it begins to resist, then pull quickly and forcefully upwards.

⚠ CAUTION!

Do not allow the starter grip to snap back against the engine. Return it gently to prevent damage to the starter.

⚠ CAUTION!

Rapid retraction of starter cord (kickback) will pull hand and arm toward engine faster than you can let go. Broken bones, fractures, bruises or sprains could result.

7. Return the starter handle slowly to the rope guide bolt after engine starts.
8. When the engine starts to run, get choke lever slowly to position "RUN". Before each movement of the lever wait till the engine speed gets stable.
9. Operate the engine with throttle lever in the MAX "HARE" position.

TO STOP ENGINE

⚠ CAUTION!

Risk of injury! Always switch off the machine when not in use for short periods.

⚠ CAUTION!

Do not turn off the engine by moving the choke lever to the “CHOKE” position. This may cause kickback or damage to the engine.

To stop the engine in an emergency, simply press the emergency engine stop switch (FIG. 23A).
After pressing, the switch will remain locked. To return it to its original position, rotate it in the direction of the arrow on **(FIG. 23)**.

Under normal conditions, use the following procedure.
1. Set the throttle lever to the MIN “TURTLE” position.
2. Turn the switch to the “OFF” position.
3. If the machine is equipped with a fuel valve, turn it to the “OFF” position.

HECHT® made for garden

4. Disconnect and ground the spark plug wire to prevent accidental starting of the machine when left unattended.

GENERAL INSTRUCTIONS FOR WORKING WITH THE MACHINE

- **Branches, up to maximum diameter (see Specifications), are inserted into the filling channel at the bottom of which they are crushed by rotating blades.**
- **Never push the branches into the filling channel with force. They must be inserted freely and moved only. Patulous branches must be chopped or cut into smaller pieces before being inserted into the crusher.**
- **Move the short cuttings and small branches into the crusher with longer branches, never with your hands. Alternatively, use a wooden stick or a handle, never a metal object.**
- **Push thicker branches slower than thinner branches.**
- **Do not allow the crushed material to accumulate in the area of the removal channel chimney to prevent clogging.**
- **Do not move your face closer to the feed tray. There is a risk of injury.**
- **Do not stand in front of the ejection hole and do not open the chimney while the machine is in operation.**

IF THE CRUSHER EJECTION IS CLOGGED

1. Stop the engine and prevent accidental start-up by removing the spark plug cap.
2. Clean the crushing area, filling, and discharge openings. Use a piece of wood, a tamper, or a similar object, compressed air from a compressor, and similar tools for cleaning.

If it is necessary to remove stuck material or clear a blocked area, proceed as follows:

3. Remove the filling (and if necessary, the discharge) chute see **(Fig: 5,6) (Fig. 9,10)**.
4. Remove the jammed material **(Fig. 24)**.
5. Return all covers back to their place.

! | Use work gloves. Cutting blades are sharp.

⚠ WARNING!

If the filling or discharge opening becomes clogged, or if the cutting blades become jammed, under no circumstances should you attempt to clear the blockage with your bare hands. This could result in serious injury.

MAINTENANCE

⚠ CAUTION!

To ensure the proper functioning of the machine, it must be inspected and adjusted by qualified personnel at an authorized service center at least once a year.

EN

Properly conducted maintenance is essential for the safe, economical, and trouble-free operation of the machine.

Failure to follow maintenance instructions and safety measures may result in serious injury or death. Always adhere to the procedures, safety precautions, recommended maintenance, and inspections outlined in this manual.

DE

Prior to any work on the machine (maintenance, inspection, replacement of accessories, servicing) or before storing it, ALWAYS SWITCH THE ENGINE OFF, wait for all moving parts to stop and allow the machine to cool down. Prevent the engine from being started accidentally. Disconnect the spark plug. Remove the ignition key from the ignition box.

THIS WARNING IS NOT REPEATED IN ANY FOLLOWING POINTS!

CS

Keep this recommendation about checks, maintenance and intervals stated in this users guide. Others service operations, which are more complicated, or it needs special tools, let it on our authorized service.

SK

INSPECTION SCHEDULE FOR SAFETY OPERATION

Activity	After oper.	10 h	25 h	50 h	Start of season	End of season	As necess.
Cleaning machine	✔						
Cleaning air filter (if assembled)*		✔					
Replacement air filter (if assembled)*							✔
Replacement of engine oil***				✔			
Lubricating moving parts		✔				✔	
Tyre pressure							✔
Cleaning spark plug			✔				
Replacement of spark plug						✔	
Cleaning air cooling systém and exhaust pipe **	✔						
Inspection of coupling **							✔
Inspection of carburetor adjustment**							✔

PL

HU

HECHT® made for garden

Activity	After oper.	10 h	25 h	50 h	Start of season	End of season	As necess.
Replacing the fuel filter *							✔
Replacement of fuel tank plug							✔
Replacement of battery (only models with battery starter)					✔		

Marked items:
* if the machine is equipped with this filter
** These operations must be done in authorised service center
*** First change of engine oil after 5 operation hours, at operations with high load follows change after 25 operating hours

MACHINE MAINTENANCE

- Keep the machine in good condition.
- Careful handling and regular cleaning ensure that the machine remains functional and efficient for a long time.
- In case of abnormal vibrations proceed according to instructions (see instruction for removal of fault).
- Keep all nuts, bolts and screws tight to be sure the equipment is in safe working condition.
- Always ensure that the ventilation openings are kept clear of debris.
- Regularly remove any flammable debris that accumulates around the muffler and cylinder area. Check the muffler for cracks, corrosion, or other damage.
- If you find any damage, excessive wear, or missing parts, replace or supplement such parts before restarting. For safety reasons, use only original replacement parts.
- Replace safety and instruction stickers and labels with new if necessary.

CLEANING

⚠ CAUTION!

Never spray the product with water or expose it to water. In any case, do not wash by water the parts of machine, which are not intended for it.

❗ | Never use aggressive detergents or solvents for cleaning.

- Carefully clean the machine after each use.
- If the engine has been running, allow it to cool for at least half an hour before cleaning.
- Clean all exterior surfaces.
- If any of the parts of the machine is cleaned by water or a damp cloth, etc., it must be completely dry.
- Ensure that water does not enter the internal parts of the machine.
- Potential damage of the parts due to corrosion, can not be assessed as a manufacturing or material defect.

EN

- Wipe the surface of the machine and the motor with a dry cloth.
- Repair the damaged coating and lightly oil the metal surfaces to prevent corrosion.

REPLACEMENT/SHARPENING OF CUTTING BLADES

We DO NOT RECOMMEND performing this operation on your own. Please contact the appropriate service center, preferably an authorized service.

DE

During the use of the machine, the blades will dull over time. The dulling time depends on the type of material being crushed, the amount of possible impurities (sand, soil..), the intensity of work, and usage.

- **You can recognize dull blades by:**
  - the sound – the machine emits a duller sound
  - the engine stalls and changes speed
  - the space under the cutting disc often clogs
  - the crushed material is not completely shredded – it remains partially connected

CS

REMOVING CUTTING BLADES

1. Remove the filling (and if necessary, the discharge) chute see **(Fig: 5,6) (Fig. 9,10)**.
2. Use an Allen key to loosen the screws and remove the blades **(Fig. 25)**.

SK

The blades have double-edged blades (they can be rotated).

Never sharpen the blades by yourself.

RETURNING THE CUTTING BLADES

1. Return the blades to their original position and securely tighten the screws with an Allen key.
2. Check the tightness and uniformity of all screws several times.
3. Replace all covers back to their original position.

PL

TIRE PRESSURE

Regularly check tire pressure keep it at the specified values (see Specifications).

HU

REPLACING AND REPAIRING THE TYRES

All puncture repairs or replacements will have to be carried out by a tire repair expert in accordance with the methods for the kind of tire used. Use only specified tire sizes (see Specifications).

ENGINE MAINTENANCE

CAUTION!

If the motor needs to be tilted during maintenance, the fuel tank must be empty. The spark plug must always be upwards. If the fuel tank isn't emptied and the motor is tilted differently and in a different direction, then it can be difficult to start due to the oil and petrol that clogs inappropriate parts of the motor, polluting the air filter, the spark plug and the like.

HECHT® made for garden

OIL CHANGE

- We recommend having the work done by a qualified service!
- Before performing any work on the machine, turn off the engine and disconnect the spark plug cable!
- Drain the engine oil when the engine is warm! Warm oil is thinner and drains more quickly and completely from the engine.
- Warning, do not drain the oil while the engine is running!

If the engine is not equipped with a drain plug (and the oil must be drained from the top filler neck), the fuel tank must first be emptied. In the event of a fuel leak, a fire or explosion may occur!

1. Place a suitable container next to the engine to catch the used oil.
2. Remove the oil filler cap/dipstick **(FIG. 26A)**.
3. Remove the drain bolt **(FIG. 26B)** - if equipped - and allow the used oil to drain completely into the container.
4. For engine without drain plug, we recommend to use oil extractor pump, or drain the oil into the container by slightly tilting the engine toward the oil filler cap/dipstick. Before tilting the machine, remove fuel from tank. Keep the spark plug end of the engine up.
5. Reinstall the drain bolt. With the engine in a level position, fill to the upper limit mark on cap/dipstick **(FIG. 27)**.
6. Reinstall the oil filler cap/dipstick securely.

Note: *Please dispose of used motor oil in a manner that is compatible with the environment. We suggest you take used oil in a sealed container to your local recycling center or service station for reclamation. Do not throw it in the trash or pour it on the ground or down a drain.*

- **Running the engine with a low oil level can cause engine damage.**
- **Wash your hands with soap and water after handling used oil.**

AIR FILTER

A dirty air filter will restrict air flow to the carburetor and cause poor engine performance. Inspect the air filter each time the engine is operated. You will need to clean the air filter more frequently if you operate the engine in very dusty areas.

Note: *Operating the engine without an air filter, or with a damaged air filter, will allow dirt to enter the engine, causing rapid engine wear. This type of damage is not covered.*

AIR FILTER INSPECTION AND CLEANING - PLEATED FILTER WITH PRE-FILTER

CAUTION!

The air filter must be serviced (cleaned) after 25 hours normal working. Service more frequently when operating the machine in extremely dusty areas.

1. Release the air filter cover **(FIG. 28A)**.
2. Remove the air filter cover. Be careful to prevent dirt and debris from falling into the air filter base.

3. Remove the pre-filter **(FIG. 29A)** and the air filter from the air filter base.
4. Inspect the air filter elements **(FIG. 30)**. Clean dirty elements.
5. To loosen debris, gently tap the filter on a hard surface. Never try to brush the dirt off, brushing will force dirt into the fibers. If the filter is excessively dirty, replace with a new filter.
6. Wash the pre-filter in liquid detergent and water. Then allow it to thoroughly air dry. Do not oil the pre-filter.
7. Install the filter and the pre-filter back.
8. Close the cover and secure it.

Note: *Replace filter if frayed, torn, damaged or unable to be cleaned.*

SPARK PLUG

For best results, replace the spark plug every 100 hours of use. Use only the recommended spark plug which is the correct heat range for normal engine operating temperatures. To find actual types of recommended spark plugs please contact an authorized service center.

CAUTION!

If the engine has been running, the muffler and the spark plug will be very hot. Be carefull not to touch this parts.

Note: *Incorrect spark plugs can cause engine damage.*

For good performance, the spark plug must be properly gapped and free of deposits.

1. Disconnect the cap **(FIG. 31A)** from the spark plug and remove any dirt from the spark plug area.
2. Use the proper size spark plug wrench to remove the spark plug **(FIG. 32)**.
3. Inspect the spark plug. Replace it if damaged, badly fouled, if the sealing washer is in poor condition, or if the electrode is worn.
4. Measure the electrode gap with a suitable gauge **(FIG. 33)**. The correct gap is listed in the Specifications. If adjustment is needed, correct the gap by carefully bending the side electrode.
5. Install the spark plug carefully, by hand, to avoid cross-threading.
6. After the spark plug is seated, tighten with the proper size spark plug wrench to compress the washer.
7. When installing a new spark plug, tighten by 1/2 turn after the spark plug seats to compress the washer.
8. When reinstalling the original spark plug, tighten by 1/8 - 1/4 turn after the spark plug seats to compress the washer.
9. Attach the spark plug cap to the spark plug.

Note: *A loose spark plug can become very hot and can damage the engine. Over tightening the spark plug can damage the threads in the cylinder head.*

10. Attach the spark plug cap to the spark plug.

MUFFLER

Allow muffler, engine cylinder, and fins to cool before touching.

- Remove accumulated debris from muffler area and cylinder area.

HECHT®
made for garden

- **Make sure the muffler is without cracks, corrosion or other damage.**
- If the exhaust system is fitted with a spark arrester, it must be kept clean and passive. After removing the arrester and knocking out the coarse dirt, clean the arrester with a fine brush (e.g. toothbrush) from all deposits. After cleaning, reassemble it.

CARBON SEDIMENTS

It is recommended to remove carbon sediments from cylinder, piston upper side and valves surrounding each 100 – 300 operating hours in authorised service center.

FUEL SYSTEM

⚠ CAUTION!

Spare parts of fuel system (plugs, hoses, tanks, filters etc.) must be the same as original otherwise arises danger of fire.

- Regularly check the condition of fuel hoses.
- Replace the fuel hose every 2 years. If fuel leaks from fuel hose, replace the fuel hose immediately.

ENGINE ADJUSTMENTS

⚠ CAUTION!

Do not change in any way the rated speed of the engine (carburetor side or regulator side).

Your engine was adjusted in the factory. If the motor settings is changed in any way, the warranty will be cancelled. If additional adjustment is necessary (eg. for high altitude), contact authorized service center!

STORAGE

⚠ CAUTION!

Always let the machine get cool before storing.

CLEAN THE MACHINE BEFORE STORING ACCORDING TO THE PARAGRAPH MAINTENANCE / CLEANING.

⚠ WARNING!

If your engine will be stored with gasoline in the fuel tank and carburetor, it is important to reduce the hazard of gasoline vapor ignition. Select a well-ventilated storage area away from any appliance that operates with a flame, such as a furnace, water heater, or clothes dryer. Also avoid any area with a spark producing electric motor, or where power tools are operated.

EN

- If there is gasoline in the fuel tank, leave the fuel valve in OFF position.
- Keep the engine level in storage. Tilting can cause fuel or oil leakage.
- With the engine and exhaust system cool, cover the engine to keep out dust. A hot engine and exhaust system can ignite or melt some materials.
- Do not use sheet plastic as a dust cover. A nonporous cover will trap moisture around the engine, promoting rust and corrosion.
- **Store machine in a clean, dry, dark and frost-free place, protected from dust and out of reach of children.**
- If possible, avoid storage areas with high humidity, because that promotes rust and corrosion.
- The ideal storage temperature is between 5 and 30°C.
- Cover unit with a suitable protective cover that does not retain moisture. Do not use sheet plastic as a dust cover. A nonporous cover will trap moisture around the machine, promoting rust and corrosion.

DE

CS

Note: *When storing care should be taken to rust-proof the equipment. Using a light oil or silicone, coat the equipment, especially all metal parts and all moving parts.*

OFF SEASON STORAGE

The following steps should be taken to prepare machine for storage.

1. Empty the petrol tank with a suction pump after the last working of the season.

SK

WARNING!

Do not drain the petrol in closed rooms, in close proximity of open fire, etc. Do not smoke! Petrol fumes can cause explosion or fire.

PL

2. Start the engine and let it run until it has used up all remaining petrol and stalls.
3. Remove the spark plug. Use an oilcan to fill approx. 20 ml recommended motor oil into the combustion chamber. Operate the starter to evenly distribute the oil in the combustion chamber. Replace the spark plug.
4. Replace spark plug.
5. Replace engine oil.

HU

FUEL STORAGE

WARNING!

Fuel can only be stored in designated cans /containers. When stored in other cans / containers, pollution or a petrol explosion may occur.

- **Never store engine in vicinity of stoves, ovens, water heaters with pilot light, contingently other** *(such as electromagnetic doorbells, relays).*

- **Only store clean petrol without oil (including the petrol in the tank) only in the amount that you are likely to use within a month.** *Petrol degrades during long-term storage. Pure petrol degradation can be partially eliminated with a fuel stabiliser***.**

Degraded petrol can cause problems when starting the engine, clogging or damage to the entire fuel system (especially the carburettor).

HECHT® made for garden

REMOVAL FROM STORAGE

Check your engine as described in the BEFORE OPERATION CHECKS section of this manual.

TRANSPORTING

WARNING!

This machine has not been approved for use on public roads, so do not drive it on them.

Do not carry or transport the machine while the engine is running. Let the engine to cool down before transporting the machine. The fuel tank must be empty. Spilled fuel or fuel vapor may ignite.

MOVING ON YOUR OWN

- Grasp the machine by the transport handle **(fig. 1a / part F)** and tilt it away from yourself so that it stands only on the wheels. Only then proceed to move it.

TRANSPORTING ON A VEHICLE

- For a longer distance, transport the machine on vehicle or truck with the corresponding load capacity.
- When loading, use loading ramps.
- Don't lift the machine with ropes.
- The machine is heavy and can cause serious injuries by crushing body parts. Take special care when loading and unloading from a vehicle or trailer.

If the machine is transported on a truck or trailer, use suitable equipment for lifting and enough people for the weight involved and the type of lifting system used. The machine must never be lifted by rope and tackle. The machine on the transport vehicle must be firmly secured. Use clamping straps and wedges.

1. Empty the petrol tank with a suction pump. Start the engine and let it run until it has used up all remaining petrol and stalls.
2. Close the fuel cap firmly.
3. Turn the engine switch and fuel valve (if equipped) to the off or stop position.
4. Let the engine to cool down before transporting.
5. Take care not to drop or strike the machine when transporting.
6. Tie down the machine securely in an upright position while transporting.
7. Take care not to strike the machine when transporting. Do not place objects on the machine.

TROUBLESHOOTING

⚠ CAUTION!

You cannot rectify disorders that require more intervention yourself.

If you're unable to rectify the fault using the corrective measures described below, contact a specialist garage, preferably an authorised service centre.

Improper handling can cause damage or serious injuries.

PROBLEM	PROBABLE CAUSE	CORRECTIVE ACTION
Engine does not start	Empty tank	Fill the tank up to its full capacity; check whether the carburettor contains a fuel; check tank de-aeration
	Dirty air filter	Clean the air filter
	Weak ignition spark	Clean the spark plug or install the new one if necessary; check the ignition cable; let the ignition checked in a service.
	„Over-swilled" engine	Unscrew the spark plug, clean it and dry; pull several times the starting string when the spark plug is unscrewed (without a choke).
	Stale fuel tank	Drain fuel and clean carburettor. Fill tank with clean, fresh fuel
Engine outages occur	Ignition cable is released	Fit the spark plug connector firmly onto the spark plug
	Fuel piping is clogged or fuel is bad	Clean fuel piping, use fresh fuel
	Air hole in the fuel tank cap is blocked	Clean or replace the fuel tank cap
	There is water or dirt in fuel piping	Drain the fuel and refill clean and fresh fuel
	Air filter is dirty	Clean the air filter
Engine often stop at idle run	Ignition distance is too long, spark plug is defective	Adjust or replace the spark plug
	Carburettor is not adjusted precisely	Let it adjust in an authorized service center the carburettor
	Dirty air filter	Clean the air filter
Excessive vibrations	Fixing screws are loosened	Tighten the fixing screws

SERVICE

- **Repairs must be carried out by qualified personnel who must use identical spare parts.** *In this way, the same level of product safety prior to repair will be ensured.*
- **We recommend that repairs are exclusively entrusted to an authorised service centre.**
- **For technical assistance, repair or to order original spare parts, we recommend that you always contact the nearest HECHT authorised service centre.**

HECHT®
made for garden

- Information on service locations can be found at **www.hecht.cz** or on the customer support line.

SPARE PARTS

- When ordering spare parts, please quote the part
- number, this can be found at **www.hecht.cz**

FIRST AID

Note: *We recommend always having:*

- A suitable fire extinguisher (snow, powder, halotron) at your disposal.
- A fully equipped first-aid kit, easily accessible for accompaniment and operator.
- Mobile phone or other device for quickly calling emergency services.
- Accompaniment familiar with the principles of first aid. **Accompaniment must keep a safe distance from the workplace while always seeing you!**

Always follow the principles of first aid in case of any injuries.

- If there is a **cut**, cover the wound with a clean bandage (fabric) and press down firmly to stop the bleeding.
- If the skin is **burnt**, avoid further exposure to the source of burns first. Cool the injured areas of smaller extend with water of preferably about 4-8 °C. Do not put ointments, creams or dusting powders on the affected area. The best way is to use a wet compress, for example a handkerchief or a towel. Then secure the sterile cover and, if necessary, seek medical attention.
- If **persons with circulatory problems** are often exposed to excessive **vibration**, they may experience injury to blood vessels or their nervous system. The vibrations may cause the following symptoms appear on fingers, hands or wrists: numbness, itching, pain, tingling, changes in skin colour or of the skin itself. If any of these symptoms occur, consult a doctor.
- Do not let petrol or oil come in contact with your skin. Keep petrol and oil away from the eyes. If petrol or oil comes in contact with the eyes, wash them immediately with clean water. If irritation is still present, see a doctor immediately.
- Carbon Monoxide poisoning may lead to death! Early signs of carbon monoxide poisoning resemble flu-like symptoms such as headaches, dizziness, and/or nausea. If you have these symptoms, get fresh air at once! If it´s necessary seek medical help.

IN CASE OF FIRE:

- If the motor starts to burn or it the smoke appears from it, turn the product off and move away to safety.
- To extinguish the fire, use suitable fire extinguisher (froth extinguishing, snow, powder, halotron).
- **DO NOT PANIC.** Panic can cause even more damage.

DISPOSAL

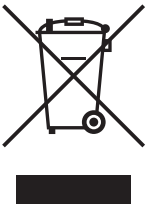

- This product does not belong to the household waste. Save the environment and take this device to designated collection points where it will be received for free. For more information please contact your local authority or nearest collection point.
- By ensuring proper disposal of this product after the end of its service life, you will help prevent any negative environmental and human health consequences that could could result from improper disposal of this appliance.
- Improper disposal of residual oils, chemicals, batteries, product parts (and similar) can lead to pollution of watercourses, wastewater, air, soil and have negative impacts not only on the environment but also on human health. Improper waste disposal also exposes you to the possibility of penalties.
- **Always return the packaging, accessories, refills and product for recycling.**
- Contact your local authorities or collection yards for details.
- **HECHT** services can also be used to dispose of your old electrical and electronic equipment. We will carry out this process for you free of charge.

GUARANTEE OF THE PRODUCT

- For this product we provide a legal warranty, legal responsibility from the defects, for **24 months from receipt.**
- For **corporate, commercial, municipal and other than private use** we provide a legal warranty and legal responsibility for a total of 6 months from receipt.
- All products are designed for home use, unless there is another information in the instruction manual or operation description. When using otherwise or in contradiction with instruction manual the claim is not recognized as legitimate.
- Inappropriate product selection and the fact that the product does not meet your requirements can not be a reason for complaint. Buyer is familiar with the properties of the product.
- Buyer has the right to ask the seller to check the functionality of the product and become familiar with its operation.
- A prerequisite for receiving warranty claims is that the guidelines for operating, servicing, cleaning, storage and maintenance were followed.
- Damage caused by natural wear and tear, overloading, improper use or intervention outside the authorized service during the warranty period, are excluded from the guarantee.
- Warranty does not cover wear and tear of components known as common consumables (eg. operating fluids, air/fuel filters, spark plugs, bearings, starting ropes, brushes, tyres ...).
- From the warranty are excluded wear and tear of the product or parts caused by normal use of the product or parts of the product (eg low battery or reduce battery capacity after a period of usual life of 6 months) and other parts subject to natural wear and tear.
- By the goods sold at a lower price, the warranty does not cover defects for which the lower price was negotiated.
- Damage resulting from defects in material or manufacturer error will be eliminated free of charge by replacement delivery or repair. It is assumed that the product returns to our service center undismantled and with proof of purchase.
- Cleaning, maintenance, inspection and alignment tools aren´t the warranty act and are paid services.

HECHT®
made for garden

- For repairs that are not subject to warranty, you can have it repaired in our service center as paid service. Our service center will be happy to draw up a costs budget.
- We shall consider the products only that have been delivered clean, complete, in case of sending also packed sufficiently and paid. Products sent as unpaid, as bulky goods, express or by special shipping - will not be accepted.
- In case of justified warranty claim, please contact our service center. There you will receive additional information on processing claims.

GUARANTEE OF THE ENGINE

NORMAL WEAR:

Similarly as all mechanical devices, the engines need periodical service and spare parts replacement in order to work correctly. Guarantee is not related to such repairs when lifetime of the part of engine was exhausted by normal operation.

INCORRECT MAINTENANCE:

Lifetime of the engine depends on conditions, in which it is operated and on care which is given to it. The guarantee does not relate to wearing caused by dust, dirt, sand or other abrasive materials which penetrated into engine in consequence with incorrect maintenance. This guarantee relates only to material and production defects. Therefore do not ask replacement of back payment of devices in which can be assembled the engine. The guarantee does not relate either for repairs caused by:

- Using other than original spare parts.
- Control elements or devices which make starting difficult, cause power output reduction and reduce its lifetime (contact producer of the device).
- Untight carburetors, stopped fuel pipes, seized valves or other defects, caused by using dirty or old fuel. Use only fresh plumb free petrol and fuel stabiliser.
- Parts which are rubbed out or broken due to operation with unsufficient oil level, using dirty or oil incorrect specifications. Use the oil recommended by the manufacturer.
- Repair or adjustment of connected parts or assembly, e.g. gear couplings, remote controls and similar, not original ones.
- Damage or wear of parts caused by dirt particles which penetrated into engine due to incorrect maintenance or assembly of air filter or using non original cleaner or filter inlay.
- Parts which were damaged due to engine overspeeding or overheating caused by clogging or blocking cooling ribs or flywheel space by grass, chips or dirts or damages caused by engine operation in closed room.
- Damage of the engine or its components by excessive vibrations due to loosening of the engine assembly, releasing of the rotating parts, releasing of the impellers, improper device fastening to the motor shaft, excessive engine speeds etc.
- Crankshaft bend or break due to crankshaft impact on a solid object or due to excessive V-belts strain.
- Engine damaged or its part e.g. combustion chamber, valves, valve saddles, valve leading or burning starter coil as result of using incorrect fuel – for example liquid gas, natural gas, incorrect petrol etc.

TRANSLATION OF EU/EC DECLARATION OF CONFORMITY / ÜBERSETZUNG DER EU/EG-KONFORMITÄTSERKLÄRUNG / EU/ES PROHLÁŠENÍ O SHODĚ / PREKLAD EÚ/ES VYHLÁSENIE O ZHODE / TŁUMACZENIE DEKLARACJI ZGODNOŚCI UE/WE / EU/EK MEGFELELŐSÉGI NYILATKOZAT FORDÍTÁSA

EN We, the manufacturer of this equip ment and the holder of technical documentation / DE Wir, der Hersteller des angegebenen Geräts und Inhaber der technischen Dokumentation / CS My, výrobce uvedeného zařízení a držitel technické dokumentace / SK My, výrobca uvedeného zariadenia a držiteľ technickej dokumentácie / PL My, producenci niniejszego sprzętu i posiadacze dokumentacji technicznej / HU Mi, az említett berendezés gyártója és a.

HECHT MOTORS s.r.o., U Mototechny 131, 251 62 Mukařov - Tehovec, Czech Republic, IČO 61461661

EN declare under our sole responsibility that the equipment specified below complies with the relevant provisions of the said EU harmonization directives, as well as the harmonized and national standards, provisions and regulations of governments. / DE , erklären auf eigene Verantwortung, dass das unten spezifizierte Gerät in Übereinstimmung mit den betreffenden Bestimmungen, die in der Harmonisierungsrichtlinie der EU angegeben sind, und den harmonisierten und nationalen Normen, Bestimmungen und Regierungsverordnungen ist. / CS na vlastní zodpovědnost prohlašujeme, že níže specifikované zařízení je v souladu s příslušnými ustanoveními uvedených harmonizačních směrnic EU, harmonizovanými normami, národními normami, ustanoveními a nařízeními vlád. / SK na vlastnú zodpovednosť vyhlasujeme, že nižšie špecifikované zariadenie je v súlade s príslušnými ustanoveniami uvedených harmonizačných smerníc EÚ, harmonizovanými aj národnými normami, ustanoveniami a nariadeniami vlád. / PL deklarujemy z pełną odpowiedzialnością, że niżej określony sprzęt jest zgodny z odpowiednimi przepisami wspomnianych dyrektyw harmonizujących UE, normami zharmonizowanymi i krajowymi, przepisami i rozporządzeniami rządowymi. / HU műszaki dokumentáció birtokosa, kizárólagos felelősségünk tudatában kijelentjük, hogy az alábbiakban meghatározott berendezés megfelel az említett EU harmonizációs irányelveknek, harmonizált és nemzeti szabványoknak, rendeleteknek és kormányzati rendeletek vonatkozó rendelkezéseinek.

EN Product / DE Produkt / CS Produkt / SK Produkt / PL Produkt / HU Termék

EN PETROL SHREDDER / DE BENZIN-HÄCKSLER / CS BENZÍNOVÝ DRTIČ VĚTVÍ / SK BENZÍNOVÝ DRVIČ VETIEV / PL SPALINOWY ROZDRABNIACZ DO GAŁĘZI / HU MOTOROS ÁGAPRÍTÓ

EN Trade name and type / DE Handelsname und Typ / CS Obchodní název a typ / SK Obchodný názov a typ / PL Nazwa handlowa i typ / HU Kereskedelmi megnevezés és típus

HECHT 6206

EN Model / DE Modell / CS Model / SK Model / PL Model / HU Modell

JRE-1006D

EN Serial number / DE Seriennummer / CS Sériové číslo / SK Sériové číslo / PL Numer seryjny / HU Gyári szám

202500001 - 202599999, 202600001 - 202699999, 202700001 - 202799999

EN The following harmonization directives # standards # certificates were used to guarantee compliance. / DE Zur Gewährleistung der Konformität wurden folgende harmonisierte Richtlinie # Normen # Zertifikate verwendet / CS Na zaručení shody byly použity následující harmonizační směrnice # normy # certifikáty: / SK Na zaručenie zhody boli použité nasledujúce harmonizačné smernice # normy # certifikáty: / PL W celu zapewnienia zgodności zostały zastosowane następujące dyrektywy harmonizujące # normy # certyfikaty: / HU A megfelelés garantálására a következő harmonizációs irányelvek # szabványok # tanúsítványok szolgáltak.

2006/42/EC # EN 13683:2003+A2:2011; EN ISO 12100:2010 # *M8A 079154 0101 Rev. 00*
2014/30/EU # EN ISO 14982:2009 # *E8A 079154 0068 Rev. 01*

EN Engine type / DE Motoreinheit / CS Typ motoru / SK Typ motora / PL Typ silnika / HU Motor típusa

DH212

EN Regulation # Validating number / DE Verordnung # Nummer validieren / CS Nařízení #Schvalovací emisní číslo / SK Nariadenie # Schvaľovacie emisné číslo / PL Rozporządzenie # Numer identyfikacyjny / HU Rendelet # Jóváhagyási szám

2016/1628/EU # *e13*2016/1628*2017/656SRA1/P*0065*00*

EN Guaranteed sound power level / DE Garantierter Niveau der akustischen Leistung / CS Garantovaná hladina akustického výkonu / SK Garantovaná hladina akustického výkonu / PL Gwarantowany poziom mocy akustycznej / HU Garantált akusztikus teljesítményszint

L_{WAd} = 117 dB (A)

EN Declared noise emission value corresponding to EN ISO 4871 / DE Deklarierter Wert der Lärmemission entsprechend EN ISO 4871 / CS Deklarovaná hodnota emisí hluku odpovídající EN ISO 4871 / SK Deklarovaná hodnota emisií hluku zodpovedajúca EN ISO 4871 / PL Deklarowana wartość emisji hałasu odpowiadająca EN ISO 4871 / HU Bejelentett zajkibocsátási érték, amely megfelel az EN ISO 4871 szabványnak

HECHT® made for garden

EN Measured sound power level / DE Gemessener Niveau der akustischen Leistung / CS Naměřená hladina akustického výkonu / SK Nameraná hladina akustického výkonu / PL Zmierzony poziom mocy akustycznej / HU Mért zajszint

L_{WAm} = 112, 8 dB (A); K = 3 dB(A)

EN Emission sound pressure level A, LPA at the operator's station / Uncertainty KPA / DE Niveau des akustischen Emissionsdruck A, LpAd auf Bedienerstandort / Unsicherheit KpA / CS Hladina emisního akustického tlaku A, LPA na stanovišti obsluhy / Nejistota KPA / SK Hladina emisného akustického tlaku A, LPA na stanovišti obsluhy / Neistota KPA / PL Poziom emisyjnego ciśnienia akustycznego A, LPA na stanowisku operatora /Niepewność KPA / HU Kibocsátási hangnyomásszint, A, LPA az üzemeltető állomásán / Bizonytalanság KPA

L_{PA} = 102, 4 dB(A); K = 3 dB(A)

EN The noise emission value was determined by a test method according to EN ISO 3744, EN ISO 11688-1 . The procedure used for the assessment of the conformity under Directive 2000/14/EC, Annex VI as amended by 2005/88/EC / DE Der Lärmemissionswert wurde durch ein Prüfverfahren gemäß EN ISO 3744, EN ISO 11688-1 bestimmt. Verfahren zur Beurteilung der Übereinstimmung gemäß Richtlinie 2000/14 / EG, Anhang VI. geändert durch 2005/88 / EG. / CS Hodnota emisí hluku byla stanovena zkušebním postupem dle EN ISO 3744, EN ISO 11688-1. Postup použitý při posouzení shody podle směrnice 2000/14/ES, příloha VI v platném znění 2005/88/ES. / SK Hodnota emisií hluku bola stanovená skúšobným postupom podľa EN ISO 3744, EN ISO 11688-1 . Postup použitý na posúde nie zhody podľa smernice 2000/14/ES, príloha VI v platnom znení 2005/88/ES / PL Poziom emisji hałasu został określony poprzez procedurę badawczą zgodnie z EN ISO 3744, EN ISO 11688-1 .Stosowana procedura oceny zgodności dyrektywą 2000/14/WE, załącznik VI z późniejszymi zmianami 2005/88/WE / HU A zajkibocsátási értéket az EN ISO 3744, EN ISO 11688-1 Vizsgálati eljárással határozták meg. Megfelel a termék megfelelőségének a kiértékeléséhez felhasznált 2000/14/EK irányelv VI mellékletében, és a 2005/88/EK irányelvben meghatározott követelményeknek

2000/14/EC&2005/88/EC # EN ISO 3744 # *874032441701-00*

EN This declaration of conformity was issued on the basis of certificates and measurement protocols of the companies: / DE Diese Konformitätserklärung wurde auf Grundlage von Zertifikaten und Messprotokollen der Gesellschaft herausgegeben: / CS Toto prohlášení o shodě bylo vydáno na základě certifikátů a měřicích protokolů společností: / SK Toto vyhlásenie o zhode bolo vydané na základe certifikátov a meracích protokolov spoločností: / PL Niniejsza deklaracja zgodności została wydana na podstawie certyfikatów i protokołów pomiarowych firmy: / HU Ezt a megfelelőségi nyilatkozatot az alábbiakban feltüntetett cég tanúsítványai és mérési jegyzőkönyvei alapján állították ki:

TÜV SÜD Product Service GmbH Certifikation Body, Ridlerstraße 65, 80339 Munich, Germany;
TÜV SÜD Certification and Testing (China) Co., Ltd. , Floor 1-4, Building B, No. 37, Tuanjie Road (Middle), Xishan Economic and Technological Development Zone, Wuxi, Jiangsu, P.R.China
Societe Nationale de Certification et D´Homologation, L-5201 Sandweiler, Luxembourg

EN We confirm hereby that - this product, defined by mentioned data, is in conformity with basic requirements mentioned in government regulations and technical requirements and is safe for usual operation, contigently for the use determined by manufacturer; - there were taken measures to ensure the conformity of all products introduced to the market with the technical documentation and requirements of the technical regulations / DE Wir bestätigen, dass - die Maschinen Angabe definiert, ist es in Übereinstimmung mit den Anforderungen der NV und TP gelegt, und unter normalen oder beabsichtigten Verwendung der sicheren Herstellers; - sind zur Einhaltung aller in Verkehr gebrachten Produkten mit technischer Dokumentation und Anforderungen der technischen Vorschriften zu gewährleisten / CS Potvrzujeme, že - tento produkt, definovaný uvedenými údaji, je ve shodě se základními požadavky uvedenými v NV a TP a je za podmínek obvyklého, popřípadě výrobcem určeného použití bezpečné; - jsou přijata opatření k zabezpečení shody všech výrobků uváděných na trh s technickou dokumentací a požadavky technických předpisů / SK Potvrdzujeme, že - tento produkt, definovaný uvedenými údajmi, je v zhode so základnými požiadavkami uvedenými v NV a TP a je za podmienok obvyklého, poprípade výrobcom určeného používania bezpečné; - sú prijaté opatrenia k zabezpečeniu zhody všetkých výrobkov uvedených na trh s technickou dokumentáciou a požiadavkami technických predpisov / PL Oświadczamy, że - niniejsze produkt, charakteryzujące się wymienionymi powyżej danymi jest zgodne z podstawowymi wymaganiami wymienionymi w NV i TP i jest pod warunkiem zwyczajnego użytkowania, lub użytkowania określonego przez producenta, bezpieczne w użytkowaniu; - podjęto kroki w celu zabezpieczenia zgodności wszystkich produktów wprowadzonych na rynek z techniczną dokumentacją i wymaganiami technicznych przepisów / HU Igazoljuk, hogy: - a jelen termék megfelel a használati útmutatóban és a műszaki adatoknál feltüntetett paramétereknek, továbbá a gép a normál és a gyártó által előírt használat esetén biztonságos; - a gyártó minden terméket a műszaki dokumentációkban és az egyéb műszaki előírásokban meghatározott paraméterekkel gyárt le.

EN In Tehovec on / DE In Tehovec am / CS V Tehovci dne / SK V Tehovci dňa / PL Tehovec w dniu / HU Tehovec,

11. 9. 2025

EN The person empowered to draw up the Declaration of Conformity on behalf of the manufacturer / DE Person, die zur Ausstellung dieser Konfortmitätserklärung im Namen des Herstellers berechtigt ist / CS Osoba oprávněná vypracovat jménem výrobce Prohlášení o shodě / SK Osoba oprávnená vypracovať v mene výrobcu Vyhlásenie o zhode / PL Osoba upoważniona do sporządzenia Deklaracji zgodności w imieniu producenta / HU A gyártó képviselője nevében a Megfelelőségi nyilatkozat elkészítésére jogosult személy

Michal Braxatoris

EN Title: Head of Certification Department / DE Position: Leiter der Zertifizierungsabteilung / CS Funkce: Vedoucí oddělení certifikace / SK Funkcia: Vedúci oddelenia certifikácie / PL Stanowisko: ierownik działu certyfikacji / HU Beosztás: Minőségbiztosítási osztály vezetője

CE

HECHT made for garden
HECHT MOTORS s.r.o.
Motorany 131, 251 62 Tehovec
tel: 323 [illegible] 461551

HECHT®
made for garden

SPARE PARTS / ERSATZTEILE / NÁHRADNÍ DÍLY / NÁHRADNÉ DIELY / CZĘŚCI ZAMIENNE / PÓTALKATRÉSZEK

EN:
Extract from the spare parts list. Part numbers are subject to change without notice.
Complete and actual spare parts list can be found on
www.hecht.cz

DE:
Auszug aus der Ersatzteilliste. Die Teilenummern können ohne Ankündigung geändert werden. Die komplette und aktuelle Ersatzteilliste finden Sie unter
www.hecht-garten.de

CS:
Výtah ze seznamu náhradních dílů. Čísla dílů se mohou měnit bez předchozího oznámení. Kompletní a aktuální seznam náhradních dílů najdete na
www.hecht.cz

SK:
Výťah zo zoznamu náhradných dielov. Čísla dielov sa môžu meniť bez predošlého oznámenia. Kompletný a aktuálny zoznam náhradných dielov nájdete na
www.hecht.sk

PL:
Wyciąg z listy części zamiennych. Numery części mogą być zmienione bez uprzedniego powiadomienia. Kompletna i aktualna lista części zamiennych znajduje się na stronie
www.hechtpolska.pl

HU:
Kivonat a pótalkatrész jegyzékből. A tételszámokat előzetes figyelmeztetés nélkül is megváltoztathatjuk. Az aktuális és teljes alkatrészjegyzéket a **www.hecht.hu** honlapon találja meg.

EN SK	DE PL	CS HU	Part number / Ersatzteil-Nummer / Číslo dílu / Číslo dielu / Numer części / Alkatrészszám
Air filter	Luftfilter	Vzduchový filtr	filtr HECHT6206 2026 *
Vzduchový filter	Filtr powietrza	Légszűrő	
Spark plug	Zündkerze	Zapalovací svíčka	svicka HECHT6206 2026 *
Zapaľovacia sviečka	Świeca zapłonowa	Gyújtógyertya	

EN * Please quote your engine type and engine serial number when ordering engine spare parts. / DE * Bei der Bestellung von Ersatzteilen für den Motor bitte geben Sie zu der Bestellung auch den Typ und die Seriennummer des Motors. / CS * Při objednávání náhradních dílů na motor prosíme uvádějte do objednávky také typ a výrobní číslo motoru. / SK * Pri objednávaní náhradných dielov na motor prosíme uvádzajte do objednávky tiež typ a výrobné číslo motora. / PL * Podczas zamawiania części zamiennych do silnika należy podać również typ i numer seryjny silnika. / HU * Motor pótalkatrészek rendelése esetén a rendelésben tüntesse fel a motor típusát és gyártási számát is.

RECOMMENDED ACCESSORIES / EMPFOHLENES ZUBEHÖR / DOPORUČENÉ PŘÍSLUŠENSTVÍ / DOPORUČENÉ PRÍSLUŠENSTVO / ZALECANE WYPOSAŻENIE / AJÁNLOTT TARTOZÉKOK

KANYSTR 5 L

- 5LTR PLASTIC FUEL CAN / 5L BENZINKANISTER / KANYSTR NA 5 L BENZÍNU / BANDASKA NA 5 L BENZÍNU / KANISTER NA BENZYNĘ 5 L / KANNA 5 L

HECHT 5011

- SERVICE KIT / ÖLPUMPE / SERVISNÍ SADA / SERVISNÁ SADA / ZESTAW NAPRAWCZY / KARBANTARTÓ KÉSZLET

HECHT 5W-40

- ENGINE OIL / MOTORÖL / MOTOROVÝ OLEJ / MOTOROVÝ OLEJ / OLEJ SILNIKOWY / MOTOROLAJ

HECHT®
made for garden

CONFIRMATION OF FAMILIARITY WITH THE OPERATION OF THE DEVICE / POTVRZENÍ O SEZNÁMENÍ SE S OBSLUHOU ZAŘÍZENÍ / POTVRDENIE O ZOZNÁMENÍ SA S OBSLUHOU ZARIADENIA / POTWIERDZENIE ZAPOZNANIA SIĘ Z EKSPLOATACJĄ URZĄDZENIA / A GÉP ÁTVÉTELÉNEK ÉS BEMUTATÁSÁNAK AZ IGAZOLÁSA

EN The name of device * / CS Název zařízení * / SK Názov zariadenia * / PL Nazwa sprzętu * / HU Gép megnevezése *	
EN Model */ CS Model * / SK Model * / PL Model * / HU Modell *	
EN Date of purchase * / CS Datum prodeje * / SK Dátum predaja * / PL Data sprzedaży * / HU Értékesítés időpontja *	
EN Serial number of the machine * / CS Výrobní číslo stroje * / SK Výrobné číslo stroja * / PL Nr. fabryczny urządzenia * / HU Gép gyártás száma *	
EN Buyer (name, company name), address * / CS Kupující (jméno, název firmy), adresa * / SK Kupujúci (meno, názov firmy), adresa * / PL Nabywca (nazwisko, nazwa firmy), adres * / HU Vevő (név vagy cégnév), cím *	

EN I confirm that I received the device fully functional and complete with instructions and proof of purchase from an official authorized dealer HECHT MOTORS and accept the terms of this warranty.
CS Potvrzuji, že jsem zařízení obdržel plně funkční a kompletní, s návodem k použití a dokladem o koupi od oficiálního autorizovaného prodejce firmy HECHT MOTORS a akceptuji podmínky této záruky.
SK Potvrdzujem, že som zariadenie dostal plne funkčné a kompletné, s návodom na použitie a dokladom o kúpe od oficiálneho autorizovaného predajcu firmy HECHT MOTORS a akceptujem podmienky tejto záruky.
PL Oświadczam, że urządzenie odebrałem w pełni sprawne i kompletne wraz z Instrukcja obsługi oraz dowodem zakupu od oficjalnego autoryzowanego dystrybutora firmy HECHT MOTORS i akceptuje warunki niniejszej gwarancji.
HU Igazolom, hogy a gépet működőképes állapotban és hiánytalanul, a használati útmutatóval együtt átvettem a HECHT MOTORS cég hivatalos forgalmazójától. A gép garanciális feltételeit elfogadom

EN * fills seller / CS * vyplní prodejce / SK * vyplní predajca / PL * wypełnia sprzedawca / HU * az értékesítő tölti ki

EN Buyer´s signature / CS Podpis kupujícího / SK Podpis kupujúceho / PL Podpis nabywcy / HU Vevő aláírása	EN Stamp and signature * / CS Razítko a podpis prodejce * / SK Pečiatka a podpis predajcu * / PL Pieczątka i podpis sprzedawcy * / HU Értékesítő bélyegzője és aláírása *

CENTRAL SERVICE / CENTRÁLNÍ SERVIS / CENTRÁLNY SERVIS / SERWIS CENTRALNY / KÖZPONTI SZERVIZ / SERVICIU CENTRAL

HECHT MOTORS s.r.o., U Mototechny 131, 251 62 Tehovec, Tel: +420 323 601 347,
www.hecht.cz, servis@hecht.cz
HECHT SK, spol. s r.o., Letisková 20, 971 01 Prievidza, Tel: +421 46 542 03 20,
www.hecht.sk, reklamacie@hecht.sk
HECHT Polska sp. z o.o., ul. Mickiewicza 54, 66-450 Bogdaniec, Tel: 48 957 117 140,
www.hechtpolska.pl, info@hechtpolska.pl
HECHT HUNGARY Kft., II. Rákoczi Ferenc út 323, 1214 Budapest, **www.hecht.hu,** szerviz@hecht.hu
HECHT MOTORS S.R.L., Sos. Odaii, nr. 38, Otopeni, București-Ilfov, **www.hecht.ro,** hecht@hecht.ro

www.hecht.cz

IAN: 147537

DG-2502026 V.2.5 C

Distribution and service / Vertrieb und Service / Distribuce a servis / Distribúcia a servis / Dystrybucja i serwis / Szervíz és forgalmazó

HECHT MOTORS s.r.o. • U Mototechny 131 • 251 62 Tehovec • www.hecht.cz
HECHT SK, spol. s r.o. • Letisková 20 • 971 01 Prievidza • www.hecht.sk
HECHT Polska Sp. z o.o. • Mickiewicza 54 • 66-450 Bogdaniec • www.hechtpolska.pl
HECHT HUNGARY Kft. • II. Rákoczi Ferenc út 323 • 1214 Budapest • www.hecht.hu
HECHT MOTORS S.R.L. • Sos. Odaii, nr. 38 • Otopeni, București-Ilfov • www.hecht.ro