THERM

Duschsystem, mit Duscharmatur, thermostatisch

Artikel-Nr.: NAC_04HT
EAN: 5907650815068
Ausführung: Chrom
Garantie [Jahre]: 5



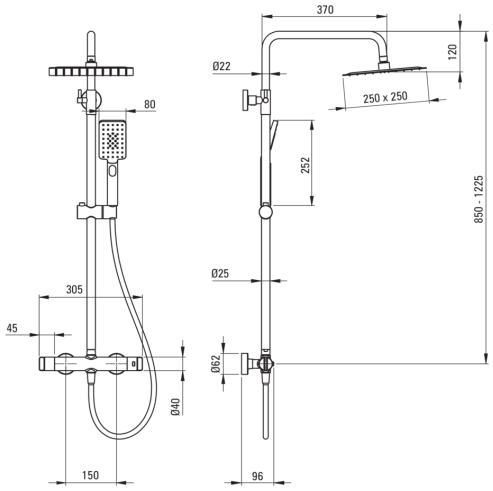

Stange

Material	Stahl 304

Armatur

Rückventil	Ja
Art der Armatur	Zweigriff, thermostatisch

Kopfbrause

Form	Quadrat-
Länge	250
Material	Stahl 304
Anti-calc	Ja
Strahlart	Regen-
Dicke [mm]	55
Breite [mm]	250
Anzahl der Funktionen	1
Schnelle Reaktionszeit auf Ein- und Waserausschalten	Ja

Duschsystem

Armatur	Ja
Ausführung	Chrom
Durchflussklasse [l/min]	A - 12-14.9 l/min
Höhenverstellbare Kopfbrause	Ja
Regulierung der Stangenhöhe bis [mm]	1225
Regulierung der Stangenhöhe von [mm]	850

Handbrausen

Anti-calc	Ja
Strahlart	Regen-, Wassersprühnebel, gemischt
Anzahl der Funktionen	3

Schläuche

Länge	1500
Anti-Twist	1
Geflchtmaterial	PVC

Funktionen-Umschalter

Typ des Umschalters	mechanisch, keramisch

Charakteristishe Merkmale:

- Handbrause mit Anti-Kalk-Funktion
- Spezielles Mittel, das für die zu reinigenden Oberflächen unbedenklich ist
- Armaturkörper ist aus hochwertigem Messing gefertigt
- Anti-Kalk-System zur einfachen Entfernung von Kalkablagerungen
- Verstärkte Rückschlagventile kompensieren Druckschwankungen
- Regulierung des Beugewinkels der Habdbrase
- Ergonomische Knöpfe erleichtern die Einstellung des Wasserflusses
- Hochwertiges Messing
- Ultradünner Stahlkopf
- 38°C Temperatursperre zum Schutz vor Verbrühungen
- Nur die besten Materialien, deren Qualität durch Laboruntersuchungen bestätigt wird