THERM

Duschsystem, mit Duscharmatur, thermostatisch

Artikel-Nr.: NAC_040T
EAN: 5907650858157
Ausführung: Chrom
Garantie [Jahre]: 5



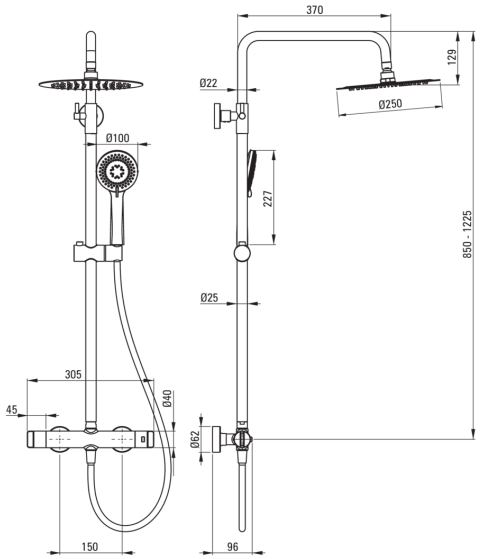

Stange

Material	Stahl 304

Armatur

Rückventil	Ja
Art der Armatur	Zweigriff, thermostatisch

Kopfbrause

Form	rund
Material	Stahl 304
Anti-calc	Ja
Strahlart	Regen-
Dicke [mm]	55
Durchschnitt	250
Anzahl der Funktionen	1
Schnelle Reaktionszeit auf Ein- und Waserausschalten	Ja

Duschsystem

Armatur	Ja
Ausführung	Chrom
Durchflussklasse [l/min]	A - 12-14.9 l/min
Höhenverstellbare Kopfbrause	Ja
Regulierung der Stangenhöhe bis [mm]	1225
Regulierung der Stangenhöhe von [mm]	850

Handbrausen

Anti-calc	Ja
Strahlart	Regen-, gemischt, Hydromassage
Anzahl der Funktionen	3

Schläuche

Länge	1500
Anti-Twist	2
Geflechtart	doppelt geflochten, ausdehnbar
Geflchtmaterial	Rostfreies Stahl

Funktionen-Umschalter

Typ des Umschalters	mechanisch, keramisch