THERM

Duschsystem, mit Badewannenarmatur, thermostatisch

Artikel-Nr.: NAC_01HT
EAN: 5907650815020
Ausführung: Chrom
Garantie [Jahre]: 5



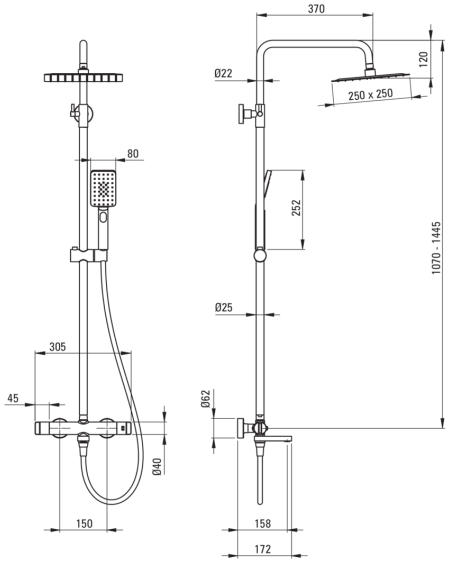

Stange

Material	Stahl 304

Armatur

Rückventil	Ja
Art der Armatur	Zweigriff, thermostatisch

Ausläufe

Aerator	Ja
Auslaufart	klappar

Kopfbrause

Form	Quadrat-
Länge	250
Material	Stahl 304
Anti-calc	Ja
Strahlart	Regen-
Dicke [mm]	55
Breite [mm]	250
Anzahl der Funktionen	1
Schnelle Reaktionszeit auf Ein- und Waserausschalten	Ja

Duschsystem

Armatur	Ja
Ausführung	Chrom
Durchflussklasse [l/min]	A - 12-14.9 l/min
Höhenverstellbare Kopfbrause	Ja
Regulierung der Stangenhöhe bis [mm]	1445
Regulierung der Stangenhöhe von [mm]	1070

Handbrausen

Anti-calc	Ja
Strahlart	Regen-, Wassersprühnebel, gemischt
Anzahl der Funktionen	3

Schläuche

Länge	1500
Anti-Twist	1
Geflechtmaterial	PVC

Funktionen-Umschalter

Typ des Umschalters	mechanisch, keramisch