Ventil, Zapf-, mit Adapter - 1/2"

Artikel-Nr.: VFA_152M
EAN: 5907650829836
Ausführung: Chrom
Garantie [Jahre]: 2



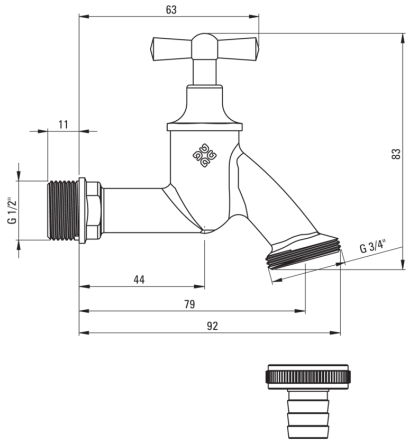

Ventile

Typ	Zapf-
Material	Messing
Ausführung	Chrom
Metallknopf	Ja
Anschlussgewinde	3/4"
mit Abblendrsette	Ja
Art der Oberfläche	glänzend
Installationsgewinde	1/2"
Durchflussklasse [l/min]	B ≤ 25.2 (19.9 - 25.2)

Charakteristishe Merkmale:

- Nur die besten Materialien, deren Qualität durch Laboruntersuchungen bestätigt wird