SENSE

Waschbeckenarmatur, berührungslos, mit Temperaturregulierung - 4xAA

Artikel-Nr.: BQR_F29R
EAN: 5907650819707
Ausführung: Stahl gebürstet
Garantie [Jahre]: 7



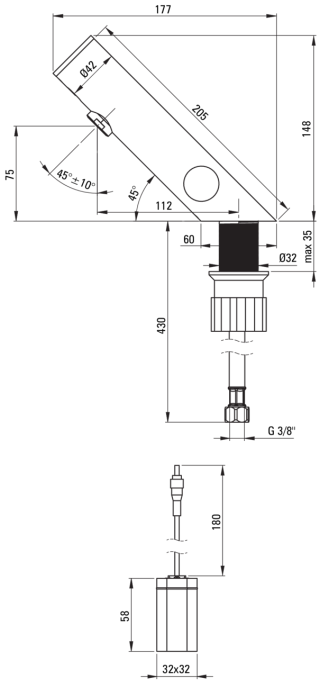

Aerator

Aerator Größe	M24
Typ des Luftsprudlers	beweglich, Silokon-

Armatur

Material	Stahl 304
Ausführung	Stahl
Rückventil	Ja
Art der Armatur	Sensor-
akkustische Gruppe	I (x ≤ 20)
Methode der Montage	stehend
Durchflussklasse [l/min]	Z - 4-9 l/min
Gesamthöhe der Armatur[mm]	148

Ausläufe

Armaturausladung [mm]	112

Kartusche

Anschlussschläuche

Länge	450
Anschlussgewinde	M8
Installationsgewinde	1/2"

Charakteristishe Merkmale:

- Armatur ist mit Rückschlagventilen ausgestattet, damit das gemischte Wasser nicht in die I
- Armatur ist mit einem Strahlbelüfter ausgestattet
- Montagehülse erleichtert die Montage der Armatur
- Im Angebot Präparat zum Reinigen von Armaturen in allen Ausfürungen
- Duo-Impuls-Sensor, der Strom im Impulsbetrieb zieht
- Silikon-Aerator zum einfachen Entfernen von Kalkablagerungen
- Gebürsteter Stahl, kratz- und reinigungsmittelbeständig
- Anti-Vandalismus- Armatur - wiederstandsfähig gegen Schäden
- Beweglicher Aerator ermöglicht den Wasserstrahl zu lenken
- Der Sensor befindet sich auf der Oberseite des Gehäuses, frei von Schmutz und zufälligen S
- Die Armatur wird in Polen mit der höchsten Sorgfalt für die Produktqualität hergestellt.
- Durchflussklasse Z (4-9 l/min) ermöglicht einen reduzierten Wasserverbrauch
- 45 cm Anschlussschläuche im Set
- Nur die besten Materialien, deren Qualität durch Laboruntersuchungen bestätigt wird