SENSE

Waschbeckenarmatur, berührungslos, ohne Temperaturregulierung - 4xAA

Artikel-Nr.: BQR_F28R
EAN: 5907650819677
Ausführung: Stahl gebürstet
Garantie [Jahre]: 7



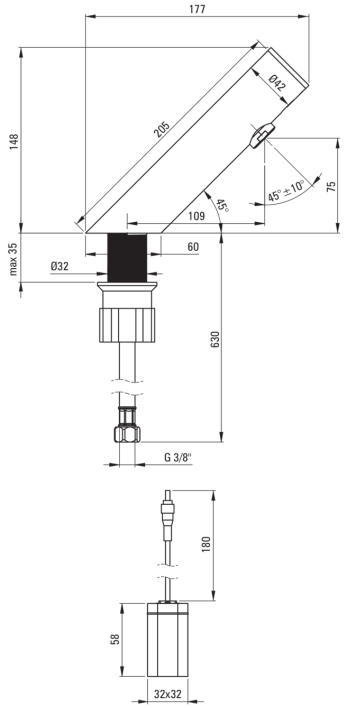

Aerator

Aerator Größe	M24
Typ des Luftsprudlers	Silokon-, beweglich

Armatur

Material	Stahl 304
Ausführung	Stahl
Art der Armatur	Sensor-, Für gemischtes Wasser
akkustische Gruppe	I (x ≤ 20)
Methode der Montage	stehend
Durchflussklasse [l/min]	Z - 4-9 l/min
Gesamthöhe der Armatur[mm]	146

Ausläufe

Armaturausladung [mm]	110

Anschlussschläuche

Länge	750
Anschlussgewinde	M8
Installationsgewinde	3/8"

Charakteristishe Merkmale:

- Armatur ist mit einem Strahlbelüfter ausgestattet
- Montagehülse erleichtert die Montage der Armatur
- Im Angebot Präparat zum Reinigen von Armaturen in allen Ausfürungen
- Duo-Impuls-Sensor, der Strom im Impulsbetrieb zieht
- Das Produkt erfordert Versorgung mit Mischwasser oder Verwendung eines zentralen Mischers
- Silikon-Aerator zum einfachen Entfernen von Kalkablagerungen
- Gebürsteter Stahl, kratz- und reinigungsmittelbeständig
- Anti-Vandalismus- Armatur - wiederstandsfähig gegen Schäden
- Beweglicher Aerator ermöglicht den Wasserstrahl zu lenken
- Der Sensor befindet sich auf der Oberseite des Gehäuses, frei von Schmutz und zufälligen S
- Die Armatur wird in Polen mit der höchsten Sorgfalt für die Produktqualität hergestellt.
- Netzgerät Typ IP 54, spritzwassergeschützt und staubdicht. Galvanische Trennung trennt den
- Durchflussklasse Z (4-9 l/min) ermöglicht einen reduzierten Wasserverbrauch
- Berührungslose Armatur mit Bewegungssensor
- 45 cm Anschlussschläuche im Set
- Nur die besten Materialien, deren Qualität durch Laboruntersuchungen bestätigt wird