PRESS

Waschbeckenarmatur, selbstschließend, mit Temperaturregulierung - ohne Ablaufventil

Artikel-Nr.: BBH1029R
EAN: 5907650870128
Ausführung: Chrom
Garantie [Jahre]: 7



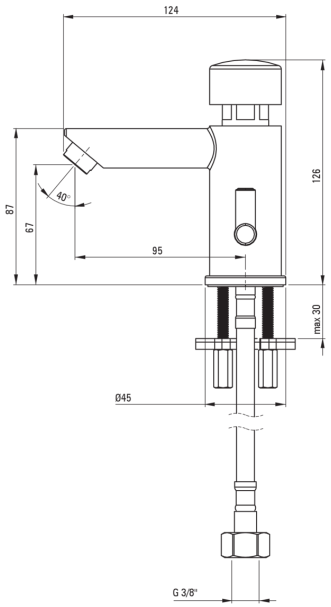

Aerator

Aerator Größe	M18
Typ des Luftsprudlers	laminar

Armatur

Material	Messing
Ausführung	Chrom
Art der Armatur	Press
akkustische Gruppe	II
Methode der Montage	stehend
Durchflussklasse [l/min]	A - 9.1-15 l/min
Gesamthöhe der Armatur[mm]	126
Technologie der Oberflächenausführung	Galwaniesierung

Ausläufe

Armaturausladung [mm]	95

Kartusche

Anschlussschläuche

Länge	450
Anschlussgewinde	M10
Installationsgewinde	3/8"

Charakteristishe Merkmale:

- Armatur ist mit Rückschlagventilen ausgestattet, damit das gemischte Wasser nicht in die l
- Spezielles Mittel, das für die zu reinigenden Oberflächen unbedenklich ist
- Armatur ist mit einem Strahlbelüfter ausgestattet
- Armaturkörper ist aus hochwertigem Messing gefertigt
- PRESS-Armatur mit Zeitsperre
- 45 cm Anschlussschläuche im Set
- Nur die besten Materialien, deren Qualität durch Laboruntersuchungen bestätigt wird