Montageanleitung

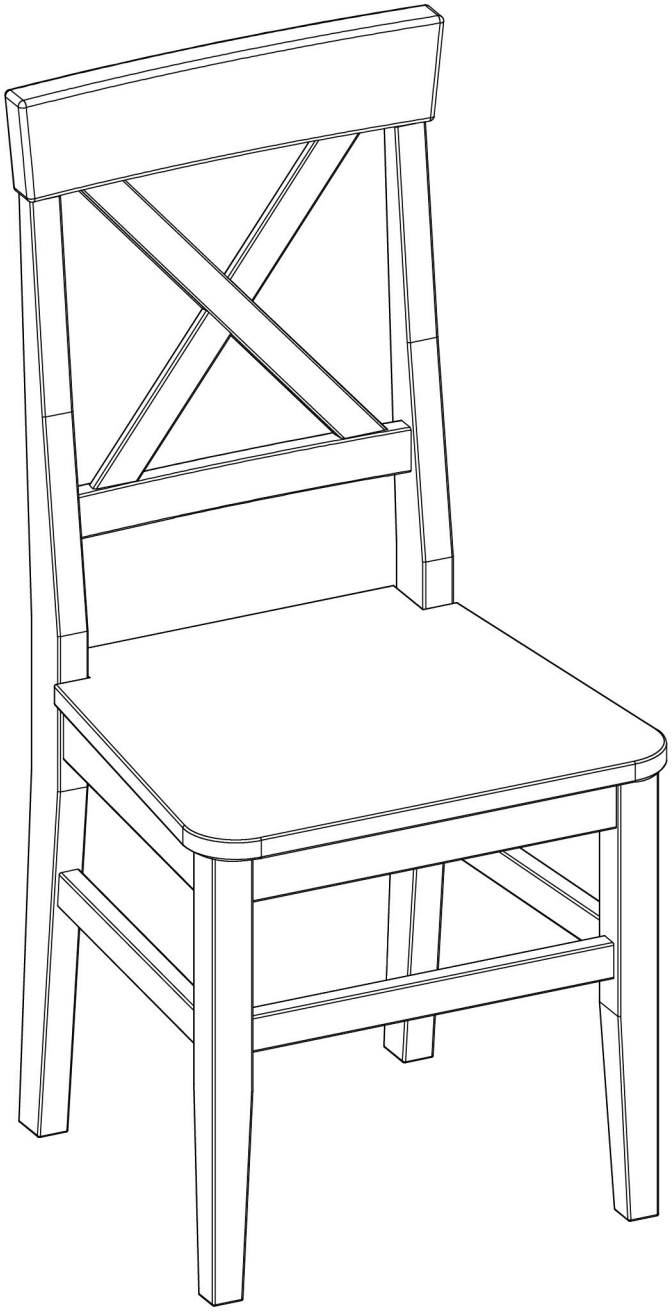

Anmerkung:
Alle, auch demontierte Stühle werden zum Lackieren zusammengebaut und danach werden sie wieder demontiert und verpackt. Dadurch können die Stühle Montagespuren aufweisen.
Der Grund, dass wir demontierte Stühle liefern ist, dass sie wesentlich weniger Volumen auf einem LKW einnehmen und somit erheblich zur Reduktion von CO2 beitragen.

Artikel-Nr.: 90.71-27

Datum: 10.08.2026

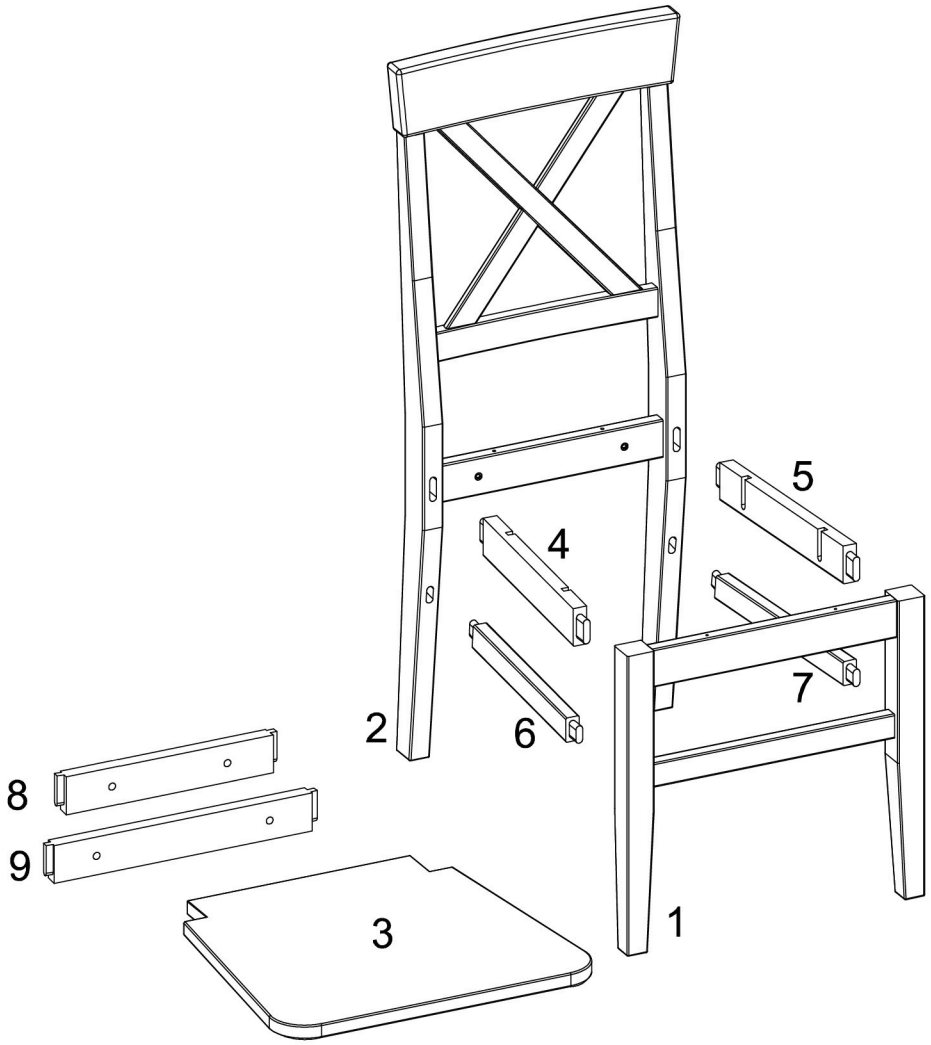

CE

Achtung!
Bevor Sie die Schrauben, Dübel, Muttern in die dafür vorgesehenen Löcher stecken, prüfen Sie, ob sich gegebenenfalls noch Holzspäne in den Löchern befinden.

Hinweis:
Bitte die Stühle nach Verleimen 12 Stunden zum Aushärten des Klebers nicht belasten!

Teile-Nr.	Bezeichnung	Anzahl
1	Vorderteil	1
2	Rückenlehne	1
3	Sitzplatte	1
4	Zarge links	1
5	Zarge rechts	1
6	Mittelsteg links	1
7	Mittelsteg rechts	1
8	Leiste kurz	1
9	Leiste lang	1

Sie benötigen zum Aufbau:



Y	BC M6x90	EB Ø6x50mm	EC
 1 Stück	 4 Stück	 4 Stück	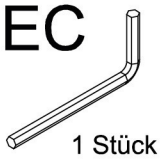 1 Stück

1

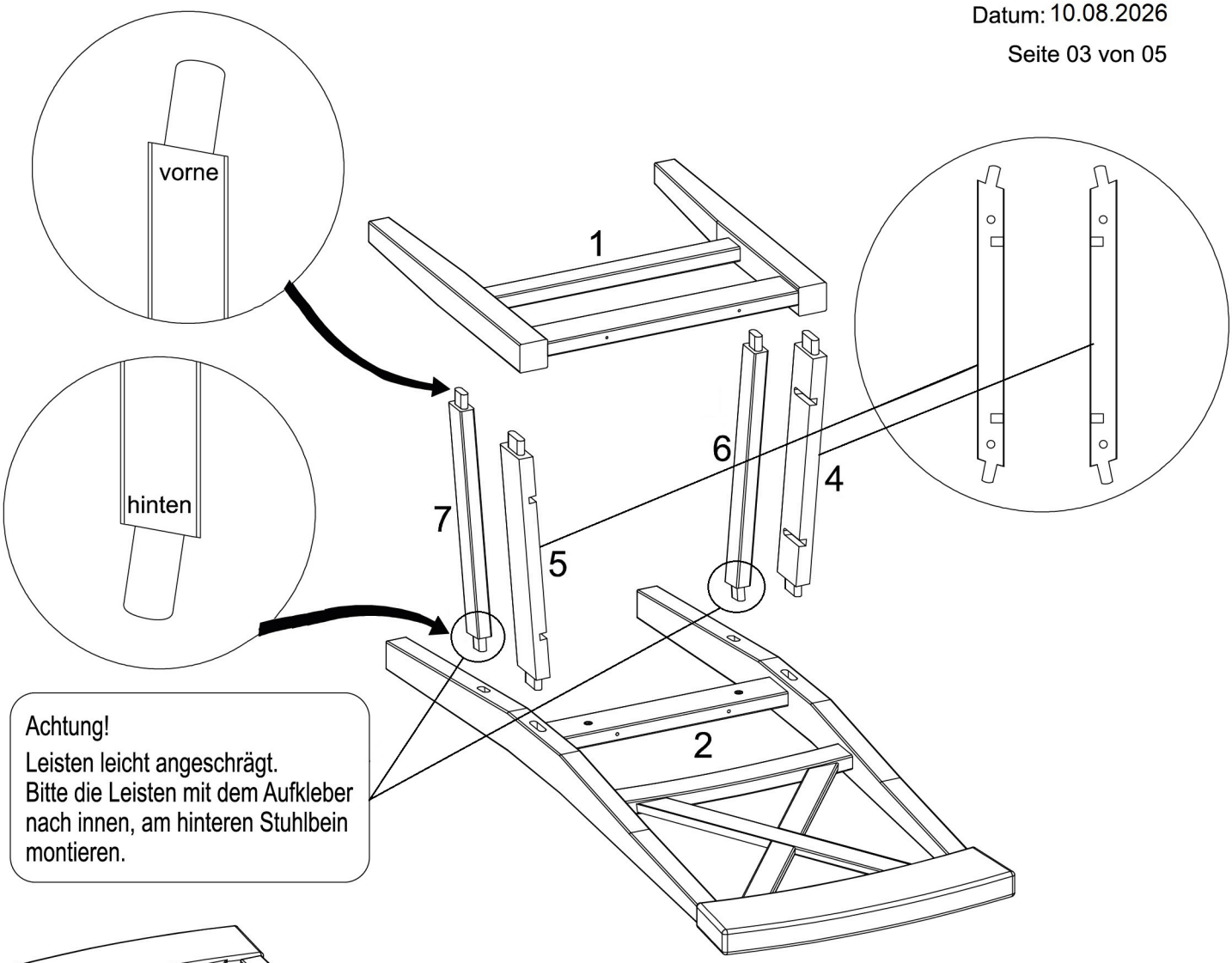
vorne
hinten
1
2
4
5
6
7
Achtung!
Leisten leicht angeschrägt.
Bitte die Leisten mit dem Aufkleber nach innen, am hinteren Stuhlbein montieren.

2

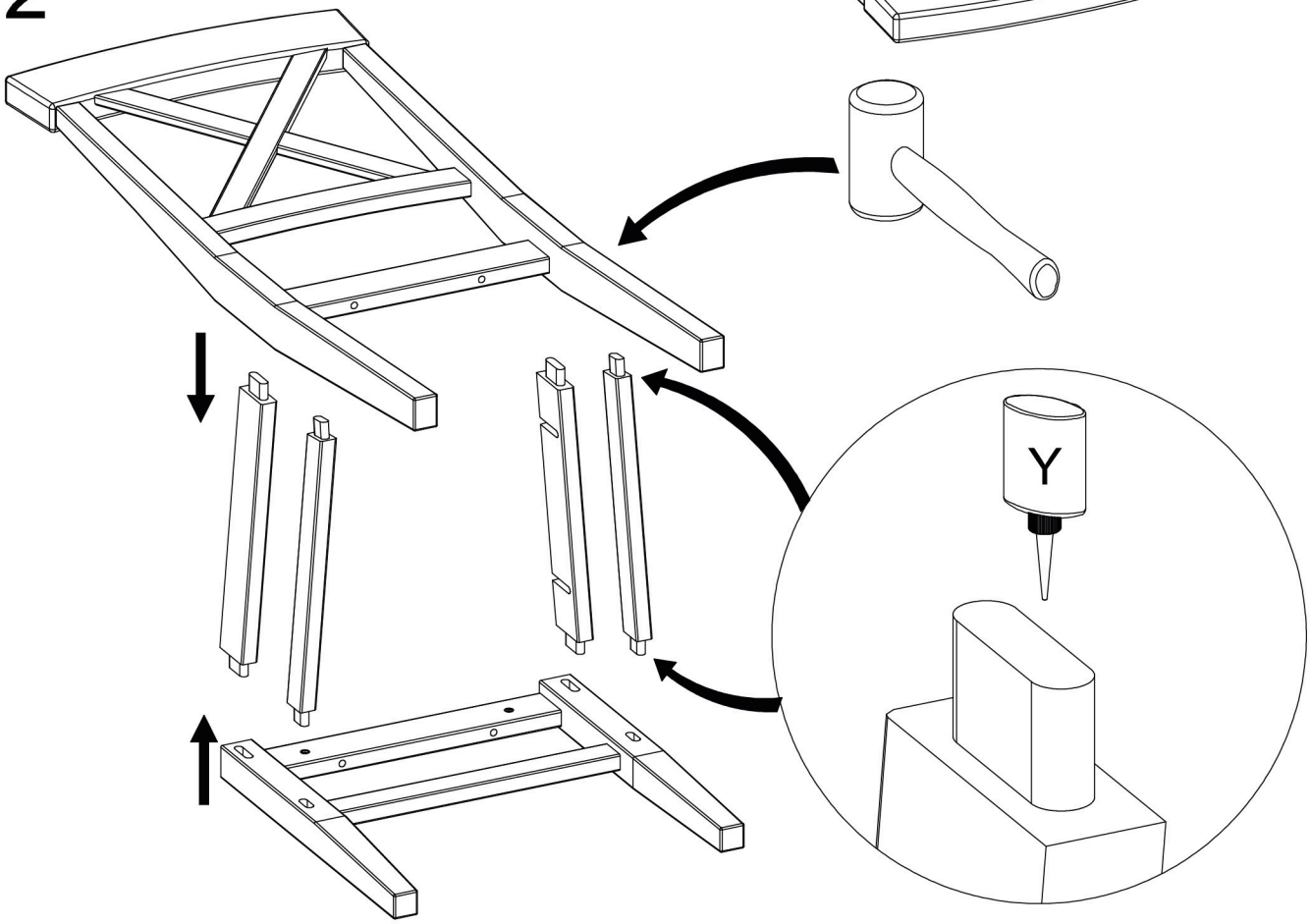
Y

3

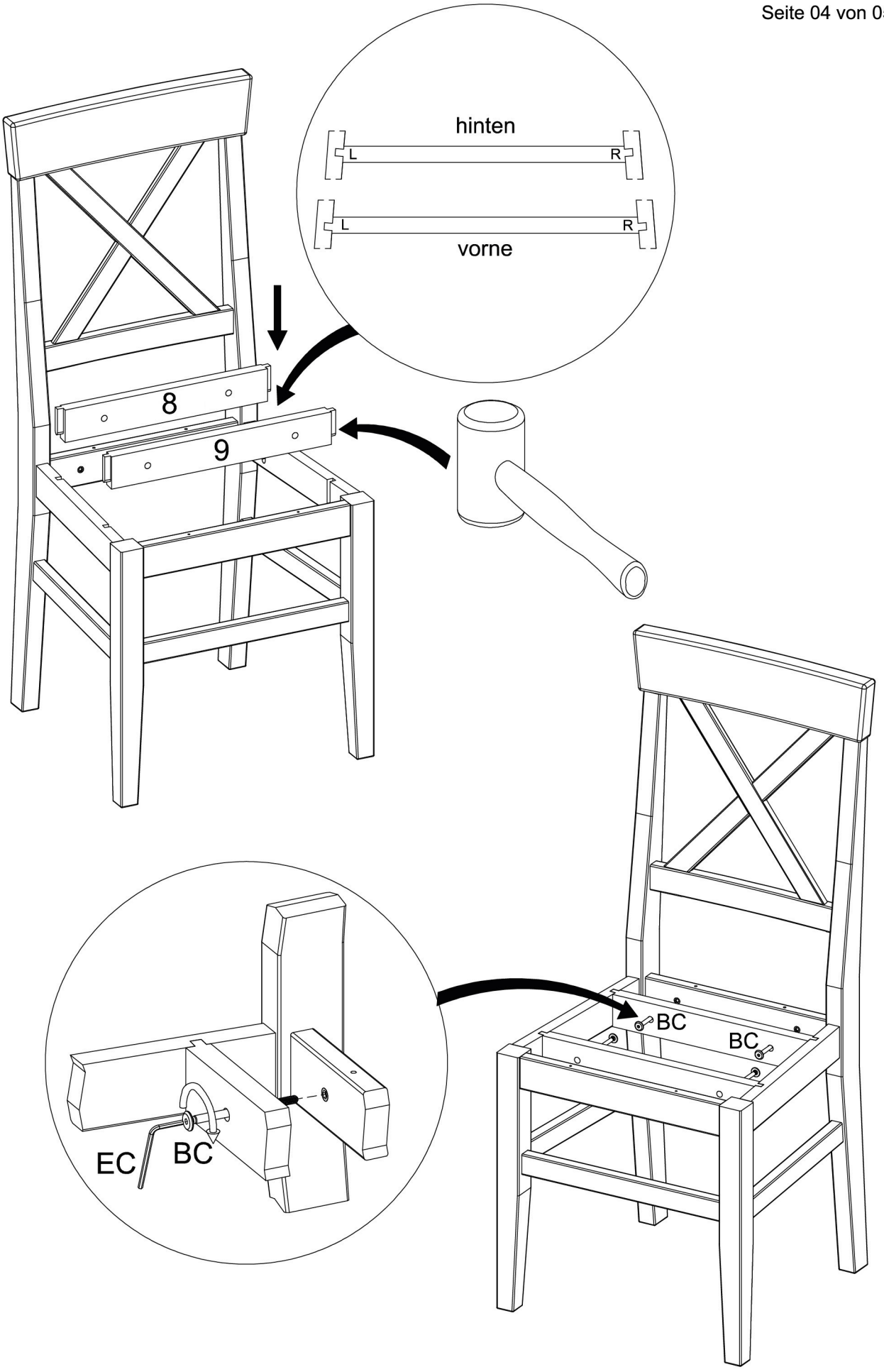

4

