Artikel-Nr.: 60.38-14

Datum: 16.03.2026

Montageanleitung

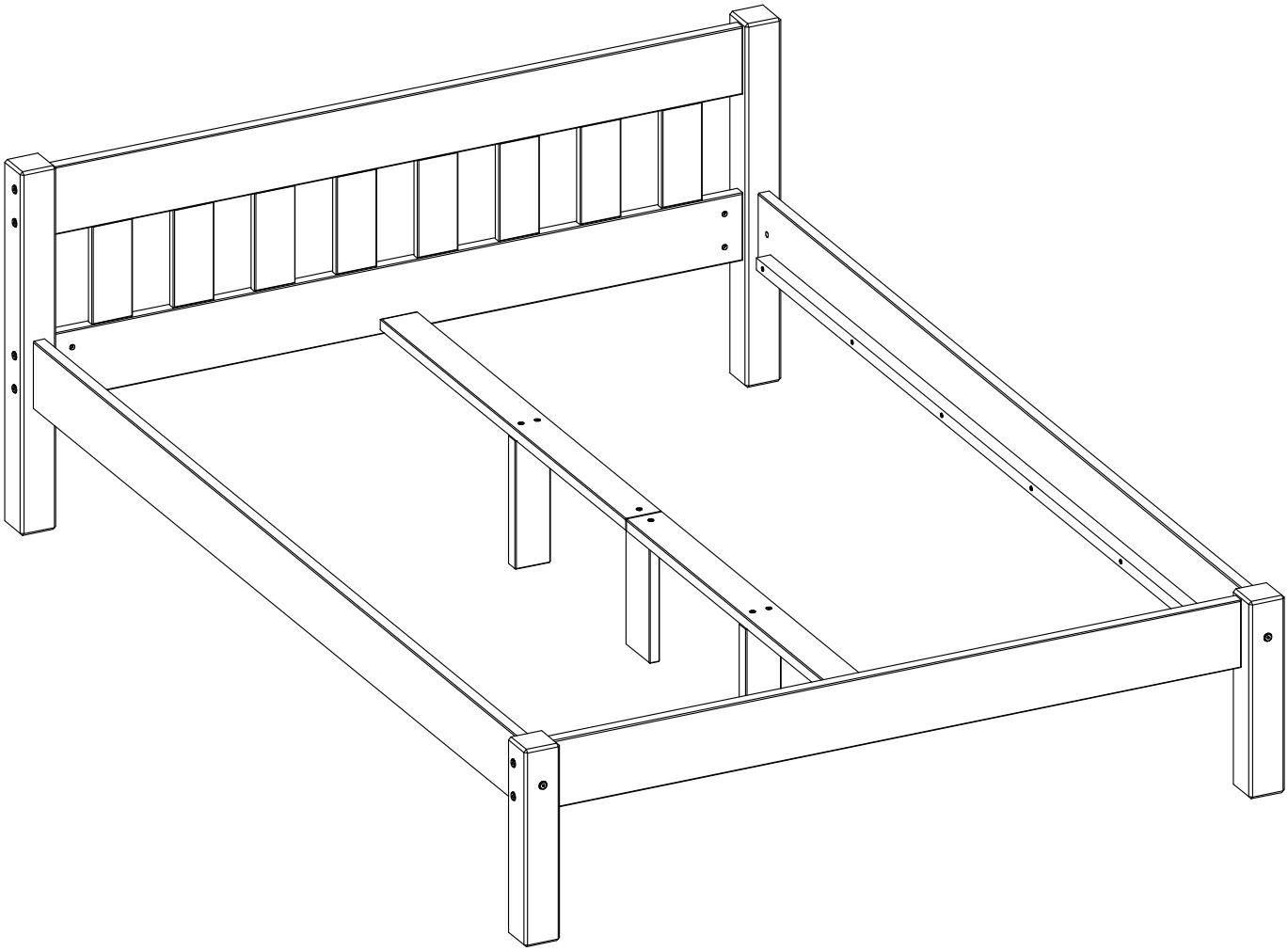

Artikel-Nr.: 60.38-14

Datum: 16.03.2026

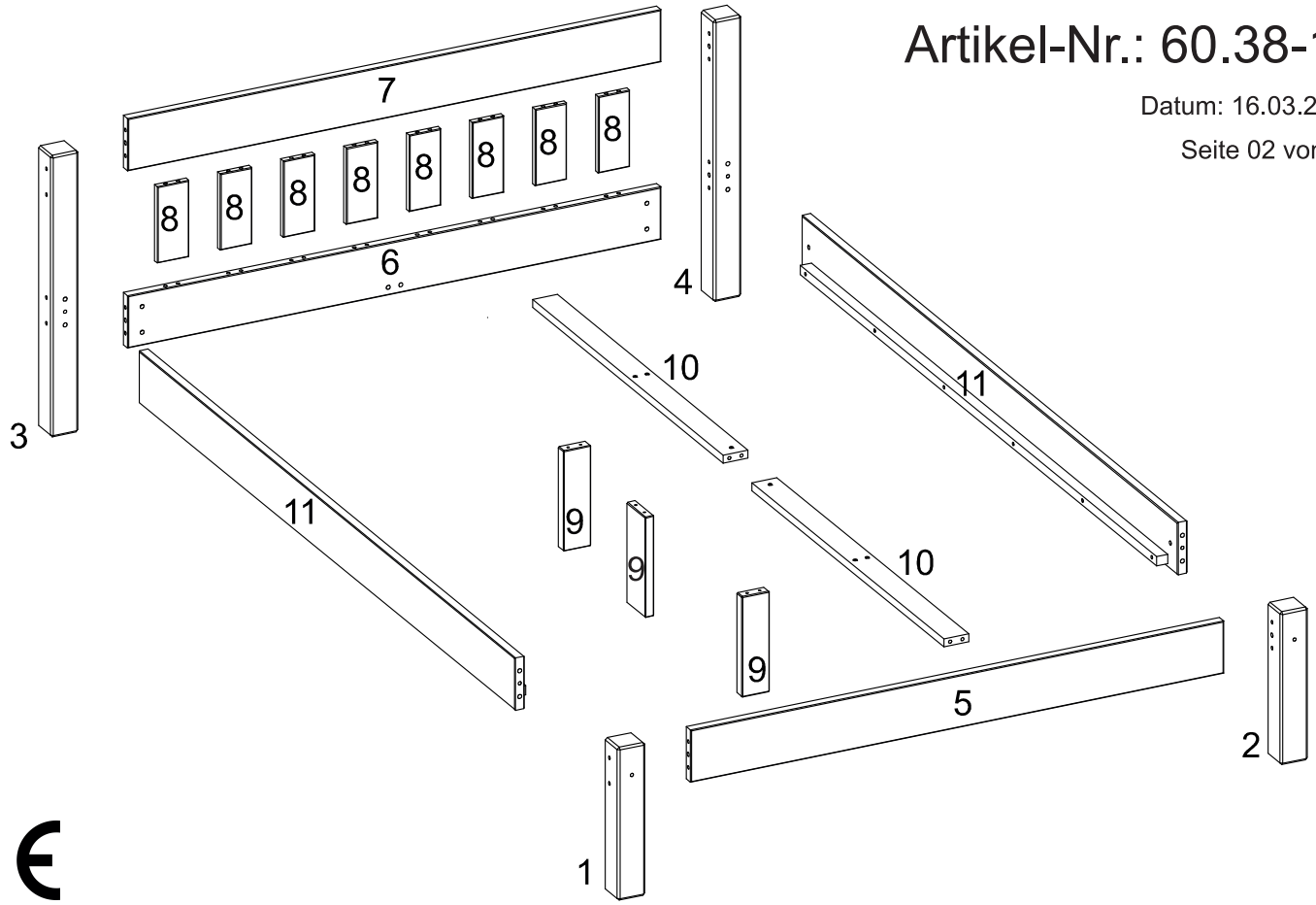

CE

Achtung!
Bevor Sie die Schrauben, Dübel, Muttern in die dafür vorgesehenen Löcher stecken, prüfen Sie, ob sich gegebenenfalls noch Holzspäne in den Löchern befinden.

Das Bett beim Verschieben unbedingt anheben. Es könnten sonst die mittleren Stützfüße abknicken und die Mittelleiste dann bei Belastung brechen.

Sie benötigen zum Aufbau:

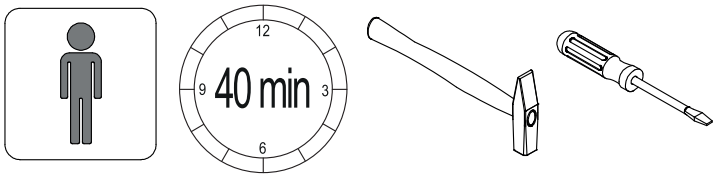

Teile-Nr.	Bezeichnung	Anzahl
1	Pfosten Fußteil links	1
2	Pfosten Fußteil rechts	1
3	Pfosten Kopfteil links	1
4	Pfosten Kopfteil rechts	1
5	Fußteilleiste	1
6	Kopfteilleiste	1
7	Kopfteilleiste	1
8	Sprossen	8
9	Stützfüße	3
10	Mittelleiste	2
11	Seite rechts/links	2

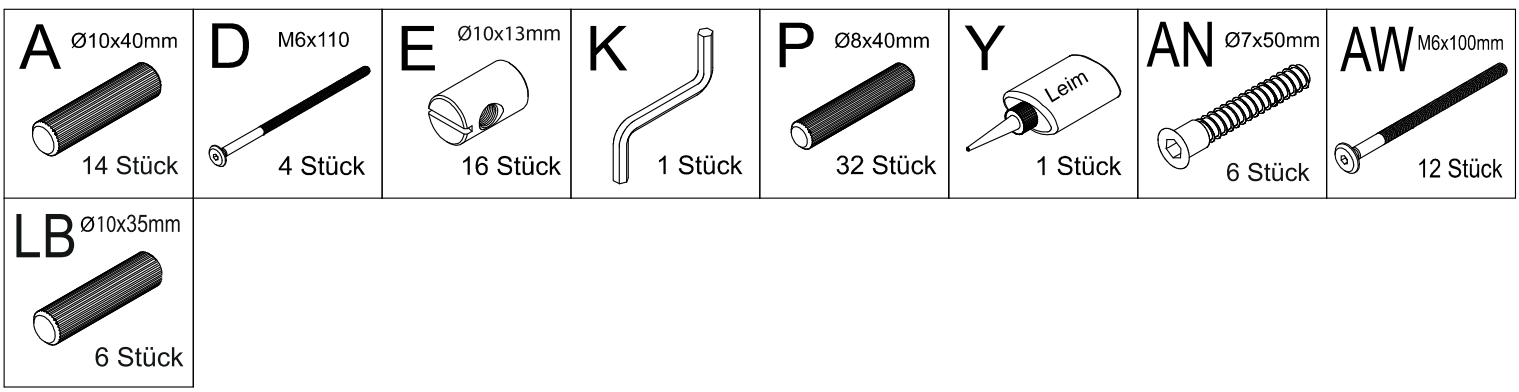

Artikel-Nr.: 60.38-14

Datum: 16.03.2026

1

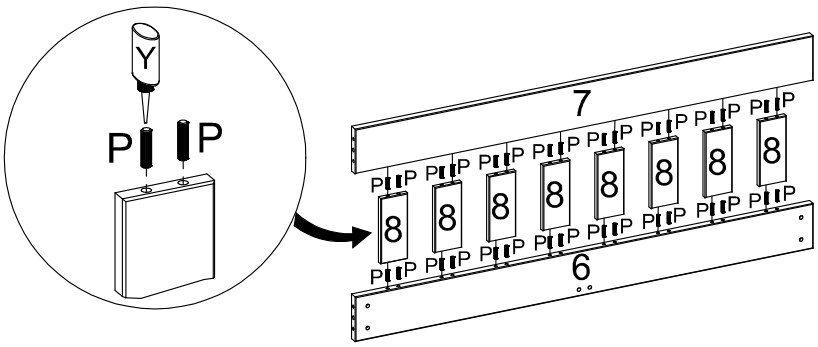

2

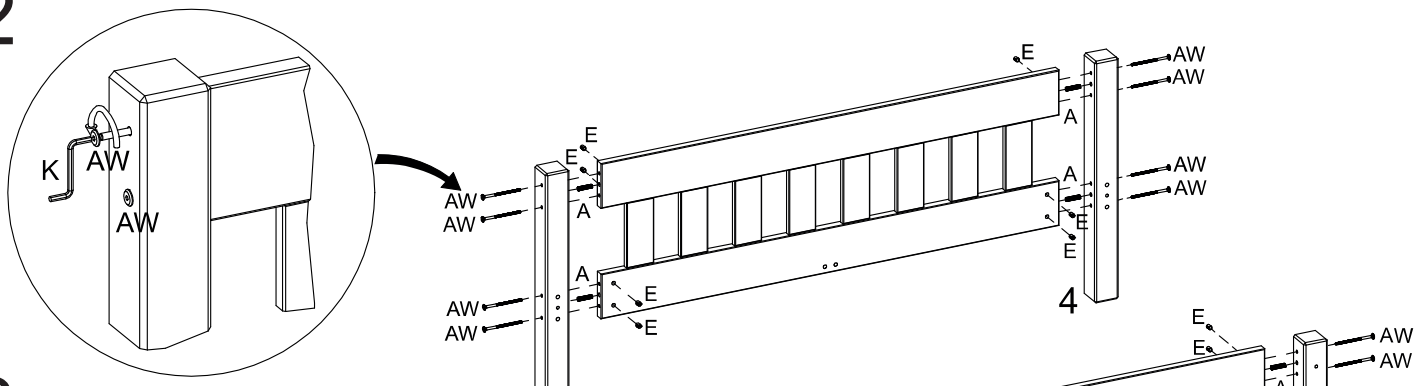

3

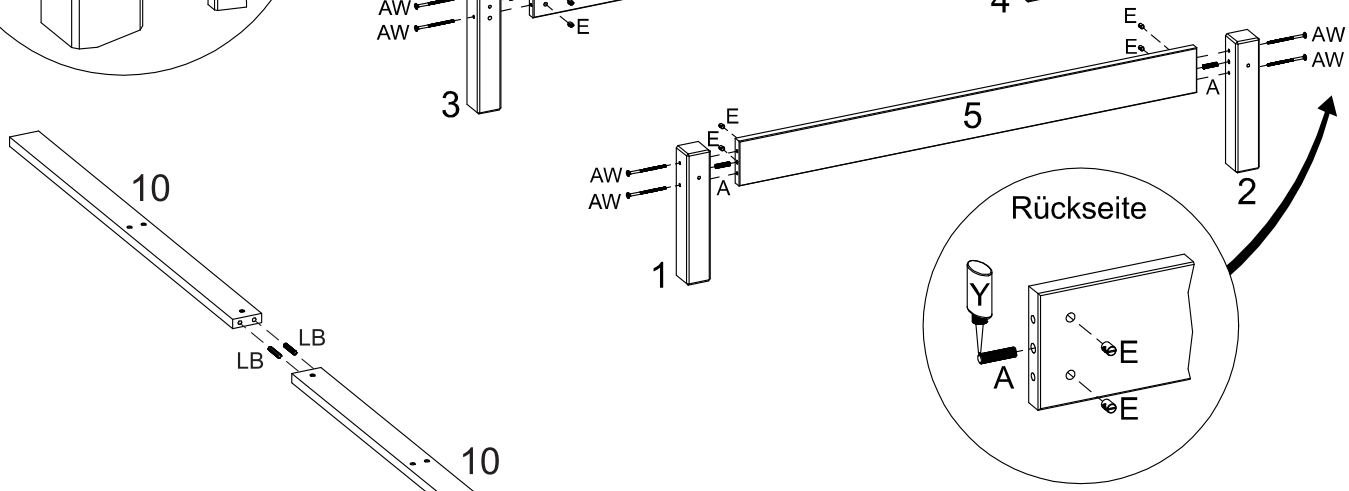

4

