MONTAGE- UND BEDIENUNGSANLEITUNG

ECLIPSE SPA STEP

WHIRLPOOL-TREPPE



Zweistufige Whirlpool-Treppe in Holzoptik (wetterfestes WPC-Material)



Erhältlich in mehreren Holzoptik-Farben (z. B. Eiche, Schwarz, Grau, Teak)

1. LIEFERUMFANG

Bitte prüfen Sie vor der Montage die Vollständigkeit des Lieferumfangs:

Pos.	Bauteil	Menge
1	Trittstufe (Footboard)	2×
2	Stützbein (Support Leg)	2×
3	Querstrebe (Stents batten)	1×
4	Sechskantschraube	10×
5	Sechskantschlüssel (Innensechskant)	1×

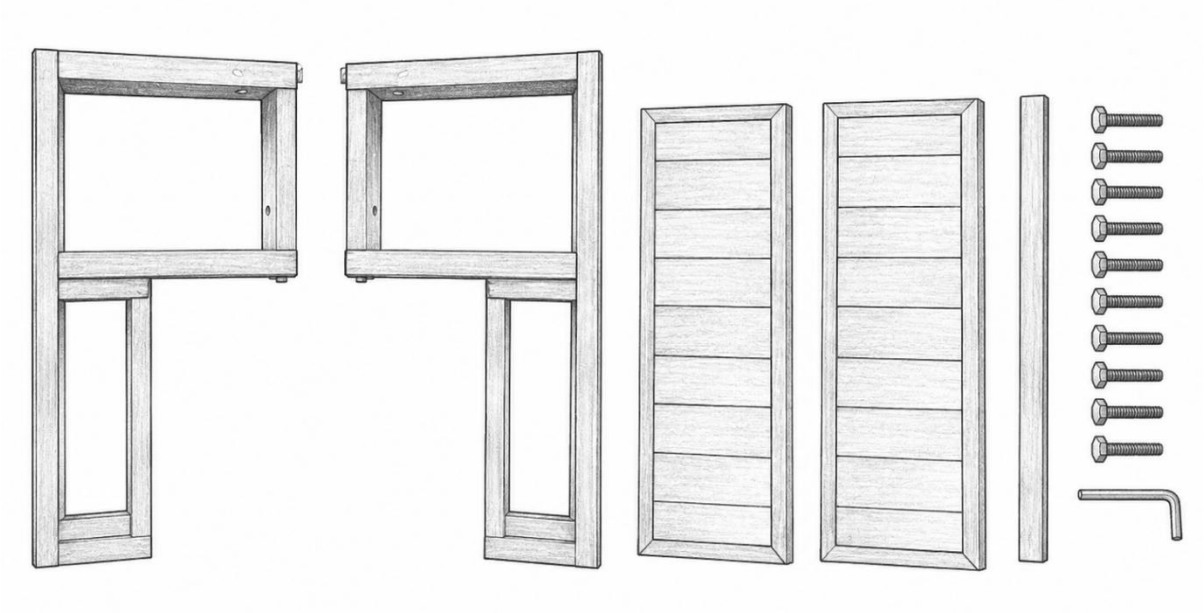

Lieferumfang: 2 Trittstufen, 2 Stützbeine, 1 Querstrebe, 10 Sechskantschrauben, 1 Sechskantschlüssel

2. SICHERHEITSHINWEISE

Lesen Sie diese Hinweise vor Montage und Gebrauch vollständig und bewahren Sie die Anleitung auf.

WARNUNG – Tragfähigkeit

- Die maximale Tragfähigkeit von 200 kg darf nicht überschritten werden.
- Die Treppe ist für jeweils nur eine Person ausgelegt.

- Stellen Sie die Treppe ausschließlich auf einen ebenen, festen und rutschfesten Untergrund.
- Prüfen Sie vor jeder Nutzung den festen, wackelfreien Stand und den festen Sitz aller Schraubverbindungen. Ziehen Sie gelockerte Schrauben nach.
- Es besteht Rutschgefahr bei Nässe. Betreten Sie die Stufen nur mit sauberen, möglichst trockenen Füßen oder Schuhen.
- Nicht springen, hüpfen oder toben. Immer nur eine Stufe betreten.
- Kinder und Personen mit eingeschränkter Mobilität nur unter Aufsicht.
- Verwenden Sie keine beschädigten Bauteile. Nehmen Sie keine Veränderungen am Produkt vor.
- Die Treppe ist als Ein-/Ausstiegshilfe am Whirlpool bestimmt; keine Zweckentfremdung als Leiter oder Arbeitspodest.

3. MONTAGE

Die Treppe wird verschraubt. Das benötigte Werkzeug (Sechskantschlüssel) liegt bei. Ziehen Sie die Schrauben zunächst nur handfest an und erst nach vollständiger Ausrichtung fest.

Schritt 1: Stellen Sie die beiden Stützbeine aufrecht und richten Sie sie parallel zueinander aus.

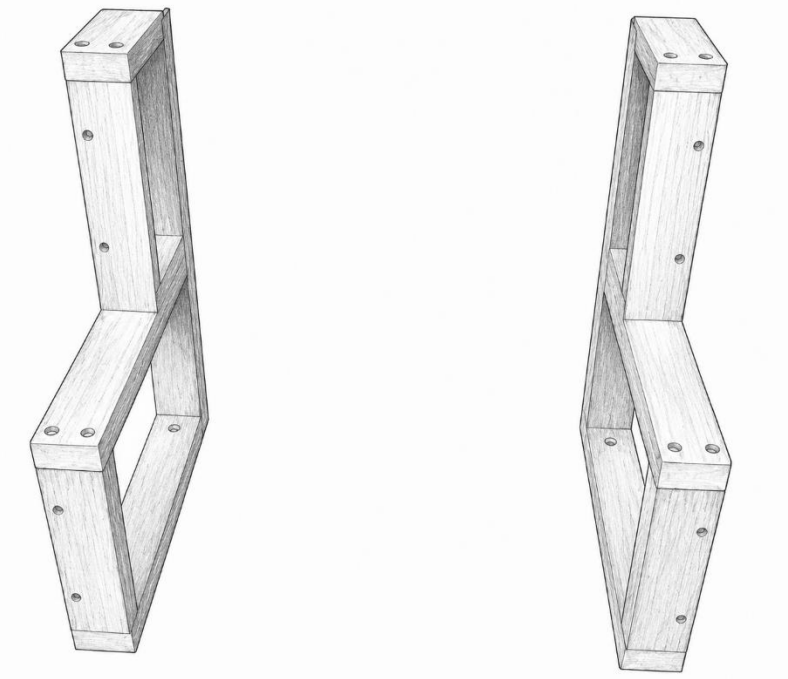

Schritt 2: Setzen Sie die erste (untere) Trittstufe zwischen die Stützbeine und verschrauben Sie sie beidseitig mit je zwei Sechskantschrauben.

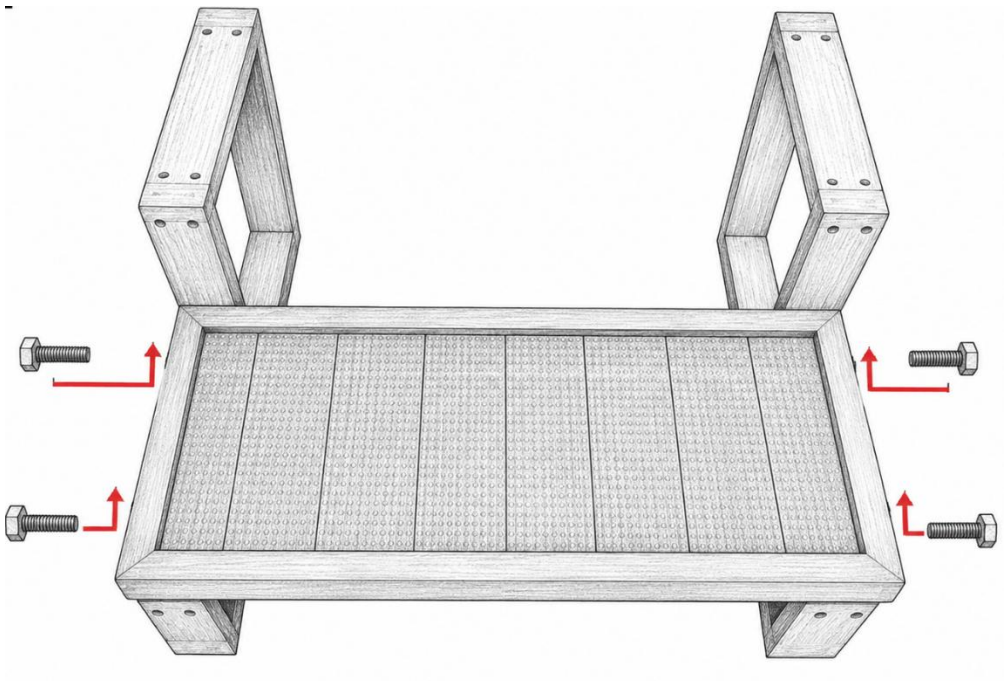

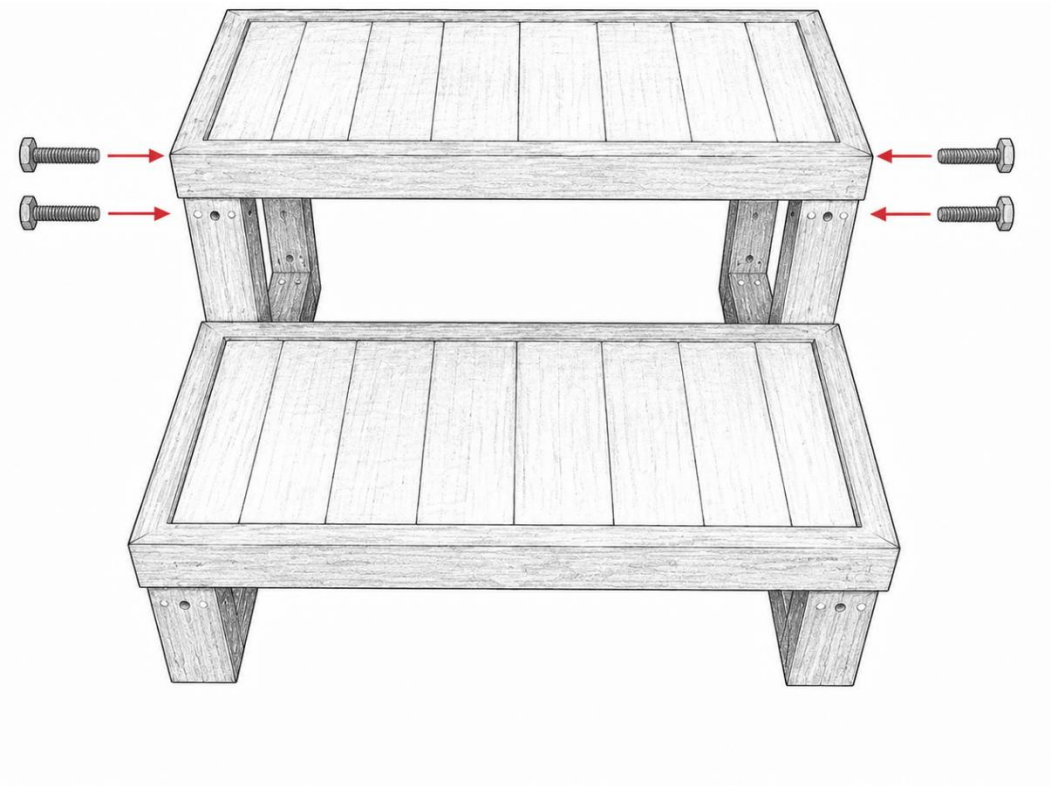

Schritt 3: Setzen Sie die zweite (obere) Trittstufe auf die obere Ebene und verschrauben Sie sie ebenfalls mit vier Sechskantschrauben.

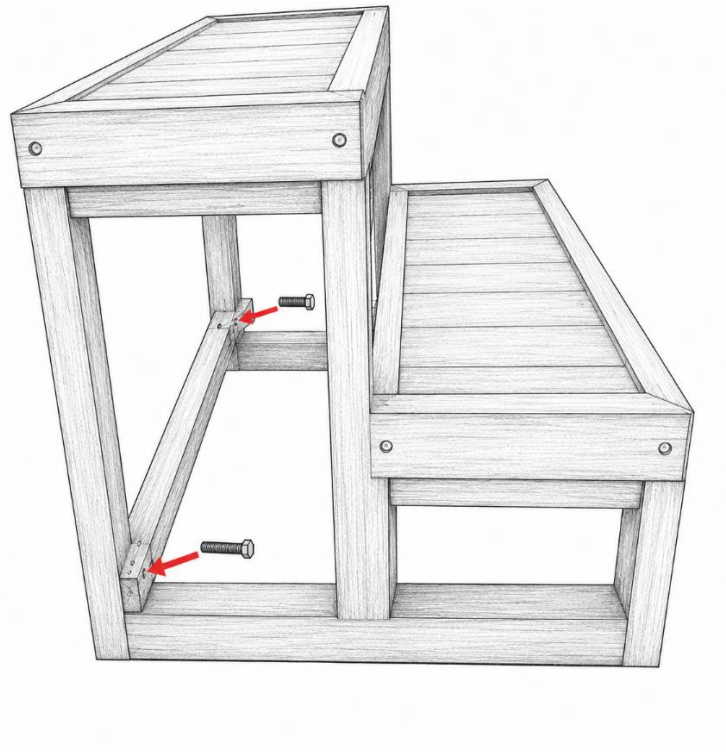

Schritt 4: Montieren Sie die Querstrebe an der Unterseite und ziehen Sie alle Schrauben mit dem Sechskantschlüssel fest.

HINWEIS

- Ziehen Sie nach der Montage alle Schraubverbindungen fest nach und prüfen Sie den stabilen, wackelfreien Stand, bevor Sie die Treppe benutzen.

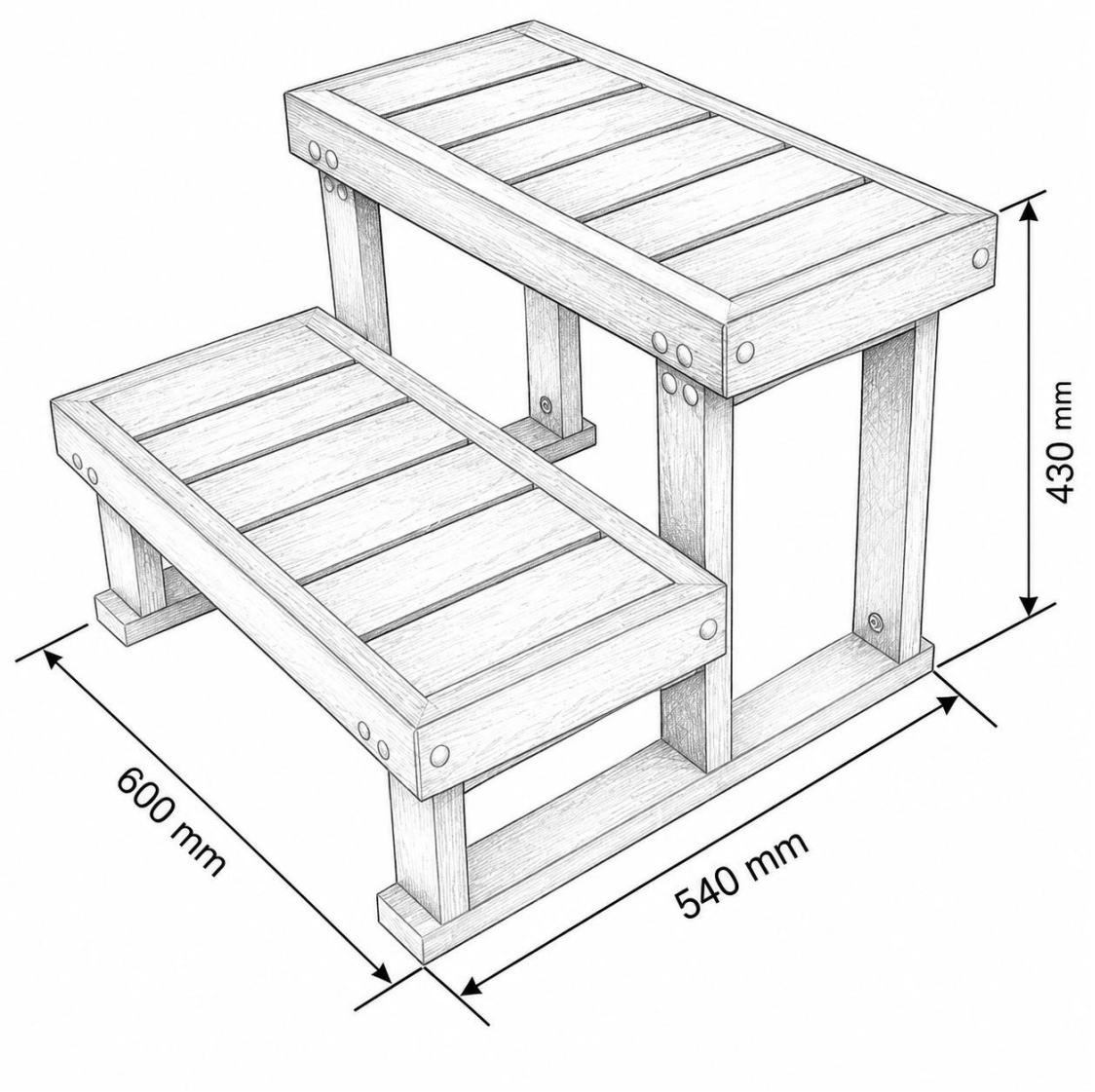

Abmessungen (montiert): 600 × 540 × 430 mm (Tiefe × Breite × Höhe).

4. GEBRAUCH UND PFLEGE

- Platzieren Sie die Treppe stabil und rutschfest unmittelbar am Ein-/Ausstieg des Whirlpools.
- Reinigen Sie die Oberflächen mit klarem Wasser und einem milden, nicht scheuernden Reiniger sowie einem weichen Tuch.
- Verwenden Sie keine aggressiven Chemikalien, Lösungsmittel oder Scheuermittel.
- Prüfen Sie die Schraubverbindungen regelmäßig und ziehen Sie sie bei Bedarf nach.
- Das WPC-Material ist witterungsbeständig; vermeiden Sie dennoch dauerhafte extreme UV- oder Frostbelastung, um Materialalterung zu reduzieren.
- Bei längerer Nichtnutzung trocken und frostfrei lagern.

5. HERSTELLER UND KONTAKT

Verantwortlicher Wirtschaftsakteur in der EU (Art. 4 VO (EU) 2019/1020, Art. 9 VO (EU) 2023/988 – GPSR):

Four & More GmbH, Walter-Wezel-Str. 8,

74889 Sinsheim-Hilsbach

Deutschland

E-Mail: service@four-more.de ·

Geschäftsführer: Maik Röseler

Registergericht: Amtsgericht Mannheim, HRB 707344 ·

Beschwerden, Sicherheitsbedenken oder Hinweise auf Produktrisiken richten Sie bitte an die oben genannte Adresse bzw. an service@four-more.de.

Änderungen, Druck- und Satzfehler vorbehalten. © Four & More GmbH, Sinsheim. Alle Rechte vorbehalten.